INSTALLATIONS- OCH UNDERHÅLLSANVISNING, NÖDBELYSNINGSARMATUR I TW3978X(K) OCH TW3972X

Produktbeskrivning

Armaturen är avsedd för kontinuerlig nödbelysning som är utrustad med genomlyst avgång skylt.

Användningsobjekt: Byggnader och fartyg samt objekt enligt brandmyndigheternas krav.

Observera följande

Endast en fackman i elbranschen får installera och underhålla produkten.

Endast originalreservdelar får användas för produkten. För att produkten skall överensstämma med kraven får den inte ändras utan skriftligt tillstånd från tillverkaren. Produkten får endast användas för de ändamål tillverkaren anger.

Tekniska data

-ljuskälla: Lysrör 18W TLD
-skyddsklass: 1 (TW3978X(K))
-skyddsklass: 0 (TW3972X)
-kapslingsklass: IP44
-iakttagna direktiv och standarder: 89/336EEC, 92/31/EEC EMC-direktivet, 73/23/EEC, 93/68/EEC LVD-direktivet, EN 55015, EN 61547, EN 60598-2-22, EN 60598-1, EN1838 LVD-direktivet gäller endast för modeller som fungerar med nätspänning.

-bokstaven **K**: Modellen är avsedd för användning i adressförsedda nödbelysningssystem Tapsa Control från Teknoware.

TW3978X(K) -anslutningsspänning: 230 V AC/DC (Obs! 230 V AC/DC skall anslutas till Nödbelysningscentralen)
- K Modellen är avsedd för användning i adressförsedda nödbelysningssystem Tapsa Control.

TW3972X -anslutningsspänning: 24 V AC/DC (Obs! 24 V AC/DC skall anslutas till Nödbelysningscentralen

Elektrisk och mekanisk installation

Öppna armaturen genom att skruva loss skruvarna i bottnen och dra loss belysningens botten. När man öppnar armaturen ska man akta sig för att tappa belysningens ljusplattor / skyddsplattor. Vrid upp de flikar som håller fast belysningens ljusplatta och dra loss ljusplattan. Sedan ska armaturen hängas upp i krokar eller installeras på väggen via bakstycket. Om armaturen är dubbelsidig kan den endast installeras genom att man hänger upp den. Om en ensidig belysning hängs upp måste man täppa till skruvhålen i bakstycket för att IP44-klassificeringen ska uppfyllas.

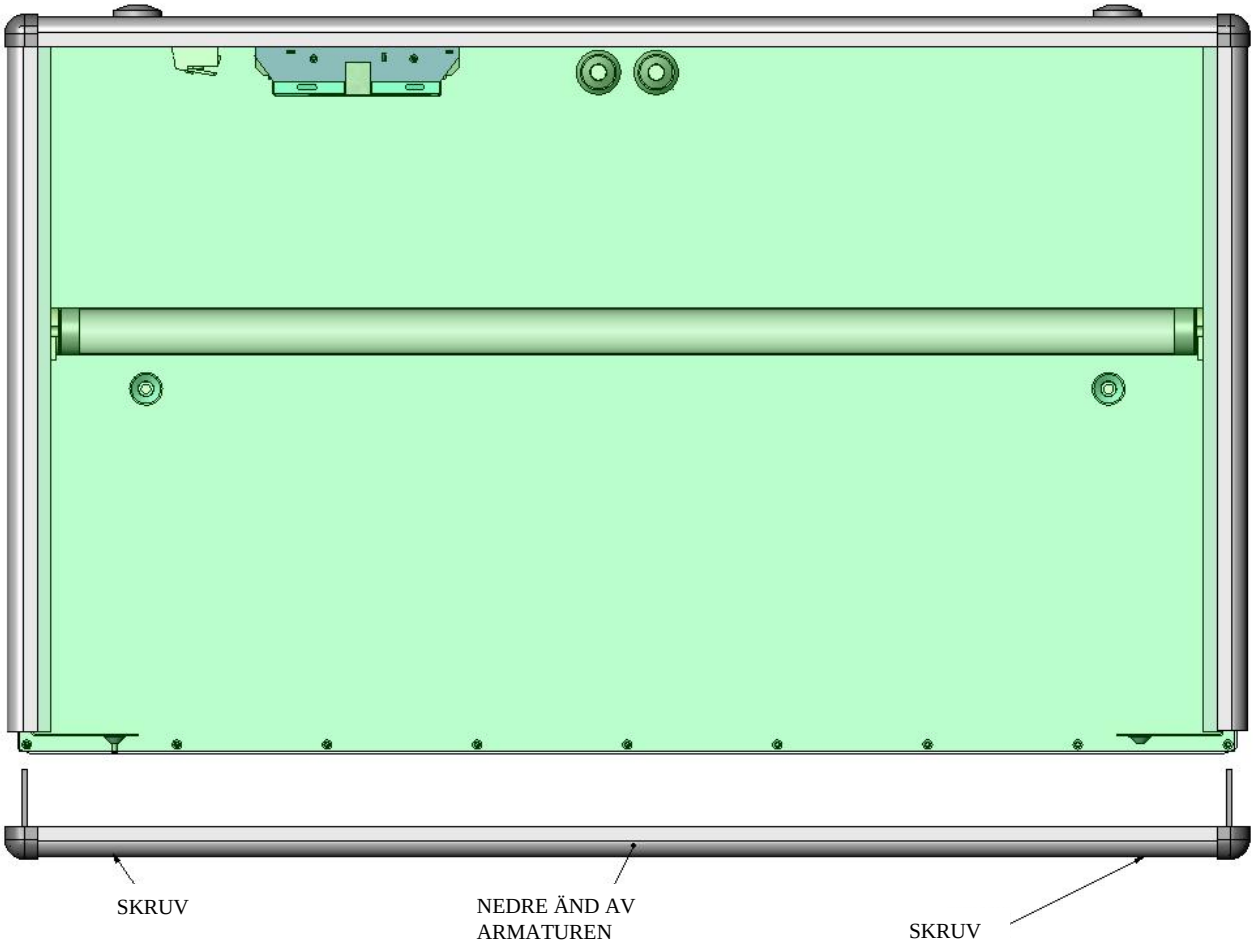

Dra in kopplingskablarna (max. 2x 3x2,5mm^2) i armaturen och anslut dem till kopplingsstyckena inne i armaturen. Om armaturen kopplas till ett 24V säkerhetsbelysningssystem behöver man inte ansluta jordningen. Skjut därefter tillbaka ljusplattan i sin fåra, vrid tillbaka flikarna tätt mot plattan och fäst belysningens botten.

Test

Kontrollera att funktionen hos armaturen överensstämmer med myndigheternas krav.

Underhåll

Följande underhållsåtgärder enligt standard SFS-EN 50172 skall utföras:
-användaren skall dagligen kontrollera funktionen hos de kontinuerliga armaturerna
-utrymningsbelysningssystemets funktion vid batteridrift skall provas varje månad
-utrymningsbelysningssystemet skall provas en gång per år vid batteridrift under den nominella drifttiden på 1 h eller för fastställd längre driftstid.
-utförd provning och utförda kontroller skall antecknas i serviceboken för utrymningsbelysningssystemet och uppvisas för myndigheterna på begäran

Armaturens utsida skall rengöras regelbundet.

Modeller med lysrör:

Armaturens ljuskälla skall bytas när den inte längre fungerar. Gruppbyte rekommenderas när 10 % av lysrören har slutat fungera.

VID INSTALLATIONEN AV ARMATUR MODELL –K BÖR FÖLJANDE BEAKTAS

-K armatur är avsedd för anslutning till en nödbelysningscentral av modell Teknoware Control och/eller till ett system med lokalvakt TS906XX. När en armatur installeras måste en adress ställas in i armaturen innan spänningen kopplas på för att testsystemet skall fungera korrekt. Kabelföringen till belysningsgrupperna får inte nollställas i något som helst skede.

Inställning av adress

OBS! ADRESSINSTÄLLNING FÅR INTE UTFÖRAS MED SPÄNNING INKOPPLAD.

Ställ in adressen på följande sätt: Inne i armaturen finns en elektronikenhet TST1403 eller TMT0901 som innehåller en dip-kontakt. Ställ in den adress som nödbelysningscentralen behöver för att identifiera armaturen med dip-kontakten.

Inställningen av adress utförs med kodkontakten som finns i ena hörnet av elektronikenhetens gavel. Armaturen kan få adresser mellan 1-16 enligt kodningsinstruktionen på etiketten. Om gruppen t.ex. innehåller fem armaturer kan armaturerna få nummer från 1 till 5. Inställningen av önskad adress i kodkontakten utförs enklast med en liten spårskruvmejsel. **Armaturer som tillhör samma grupp skall alltid installeras med olika adresser. I annat fall fungerar inte testsystemet korrekt**.

Exempelbild demonstreras DIP selekterad för adress 1 och DIP nummer sex bestämmer armaturen som kontinuerligt lysande. Svart rektangel i bild uppenbarar DIP alltså DIP nummer ett är i position ON.

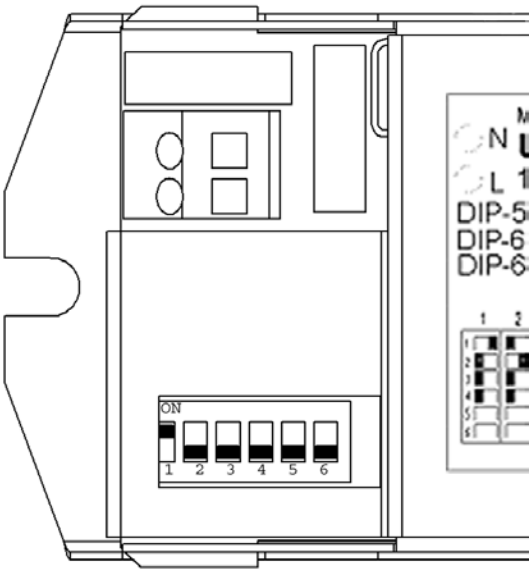

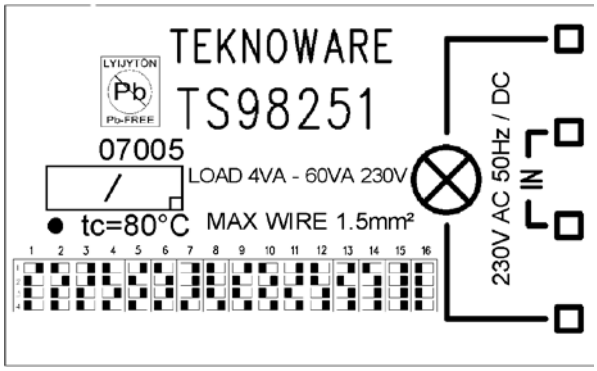

Avfallshantering

Teknoware Oy är medlem i SELT ry. Uppsamlingsplatser för konsumenter tar även emot lampor och armaturer från företag (max 300 st/gång). Större partier förs till uppsamlingsplatser för lampor från företag. Närmaste uppsamlingsplats samt aktuella återvinningsinstruktioner finns under adressen www.elker.fi.
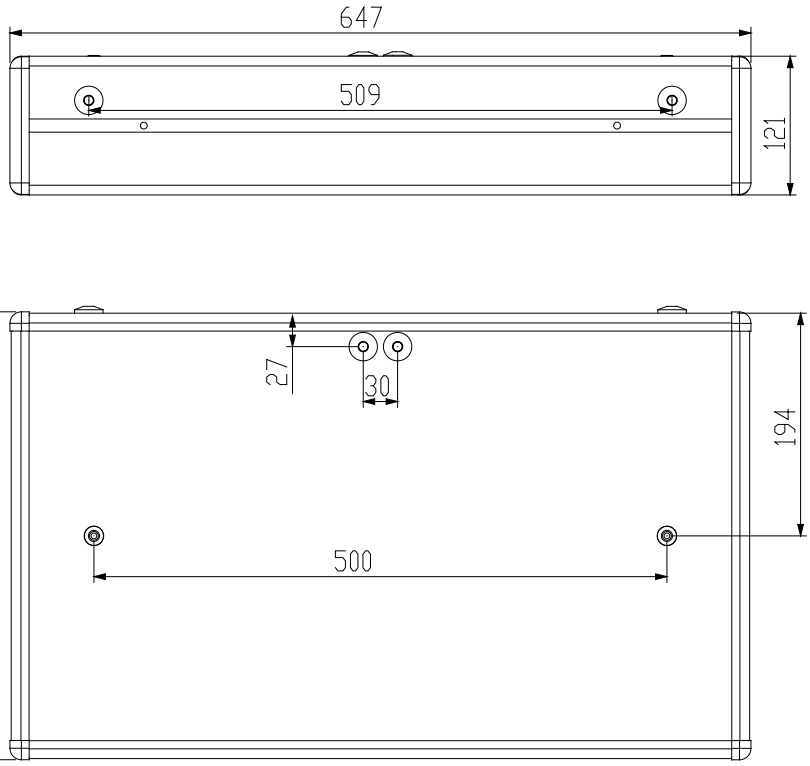
Mekaniska mått