SOLID EXIT 2 -OPASTEVALAISIN Y3151WK145

220-240 V 50/60 Hz AC, DC | LED | IP 65 | 30 m | RAL 9003 | 650 °C | -O- | EN 1838 | EN 60598-2-22

Osoitteelliseen 230 V keskusakustojärjestelmään liitettävä opastevalaisin, kaksipuoleisella opasteella, nuoli alas, 30 m havaintoetäisyys (yksittäispakattu TWT3151WK)

Valolevyllinen Solid Exit 2 on suunniteltu kestämään nimenomaan vaativia olosuhteita. Se on täysin pölytiivis ja vedeltä suojattu, 2-puoleinen, IP65–kotelointiluokan opastevalaisin.

Solid Exit 2 sopii esimerkiksi teollisuustiloihin ja parkkihalleihin. Escap- ja keskusakustojärjestelmän valaisimet sopivat myös ulkokäyttöön.

Suunnittelussa helppoon asennettavuuteen on kiinnitetty erityistä huomiota.

Pidätämme oikeuden muutoksiin ilman erillistä ilmoitusta.
Tekijänoikeus © 2024 Teknoware. Kaikki oikeudet pidätetään.
PVM: 27.4.2024 | Lähde:
www.teknoware.com/fi/turvavalaistus/solid-exit-2-opastevalaisin-y3151wk145

Teknoware Oy | PL 19, 15101 Lahti | Ilmarisentie 8, 15200 Lahti Finland
Tel +358 3 883 020 | ALV-numero FI01494751 | teknoware.com | emexit@teknoware.com

Sähkönumero	4210661
Tuotekoodi	Y3151WK145
Toiminta	Intelligent Controller, Tapsa Control
Asennus (vakiona)	seinä, pinta
Tullikoodi	94056080
GTIN-koodi	6438045022192
ETIM-tuoteryhmä	EC001957
Pituus	371 mm
Leveys	181 mm
Korkeus	232 mm
Paino	1,8 kg
Max. syöttöteho VA	6 VA
Max. syöttöteho W	3 W
Nimellissyöttöjännite	220-240 V, 50/60 Hz AC, DC
Suojausluokka	II
IP-luokka	IP65
Käyttölämpötila min-max	-30...+50 °C
Muoviosien kuumalankakoe	650 °C
Havaintoetäisyys	30 m
Valonlähde	LED
Rungon materiaali	muovi
Väri	RAL9003
Sähköinen asennus	2/3 x 2,5 mm²

VALINNAISET LISÄTARVIKKEET:

ERIKSEEN TILATTAVAT KANNATTIMET OPASTEVALAISIMILLE

Pidätämme oikeuden muutoksiin ilman erillistä ilmoitusta.
Tekijänoikeus © 2024 Teknoware. Kaikki oikeudet pidätetään.
PVM: 27.4.2024 | Lähde:
www.teknoware.com/fi/turvavalaistus/solid-exit-2-opastevalaisin-y3151wk145

Teknoware Oy | PL 19, 15101 Lahti | Ilmarisentie 8, 15200 Lahti Finland
Tel +358 3 883 020 | ALV-numero FI01494751 | teknoware.com | emexit@teknoware.com

Tuotekoodi	Sähkönumero	Tuotteen nimi	Yhteensopivat tuoteryhmät
TWT3006	4148553	Solid-ripustuskannatin TWT3006	Solid Exit 2 -opastevalaisin, Solid: Line Lowbay -turvavalaisin, Solid: Line Midbay -turvavalaisin, Solid: Zone Lowbay -turvavalaisin, Solid: Zone Midbay -turvavalaisin
TWT3001	4226329	Solid-uppoasennuskehys TWT3001	Solid Exit -opastevalaisin, Solid Exit 2 -opastevalaisin, Solid: Line Lowbay -turvavalaisin, Solid: Line Midbay -turvavalaisin, Solid: Zone Lowbay -turvavalaisin, Solid: Zone Midbay -turvavalaisin
TWT3002	4226330	Solid-seinäkannake TWT3002	Solid Exit -opastevalaisin, Solid Exit 2 -opastevalaisin, Solid: Line Lowbay -turvavalaisin, Solid: Line Midbay -turvavalaisin, Solid: Zone Lowbay -turvavalaisin, Solid: Zone Midbay -turvavalaisin
TWT3003	4226331	Solid-lippukannatin TWT3003	Solid Exit -opastevalaisin, Solid Exit 2 -opastevalaisin, Solid: Line Lowbay -turvavalaisin, Solid: Line Midbay -turvavalaisin, Solid: Zone Lowbay -turvavalaisin, Solid: Zone Midbay -turvavalaisin
TWT3004	4226332	Solid-kattokannatin TWT3004	Solid Exit -opastevalaisin, Solid Exit 2 -opastevalaisin, Solid: Line Lowbay -turvavalaisin, Solid: Line Midbay -turvavalaisin, Solid: Zone Lowbay -turvavalaisin, Solid: Zone Midbay -turvavalaisin

Pidätämme oikeuden muutoksiin ilman erillistä ilmoitusta.
Tekijänoikeus © 2024 Teknoware. Kaikki oikeudet pidätetään.

Teknoware Oy | PL 19, 15101 Lahti | Ilmarisentie 8, 15200 Lahti Finland
Tel +358 3 883 020 | ALV-numero FI01494751 | teknoware.com | emexit@teknoware.com

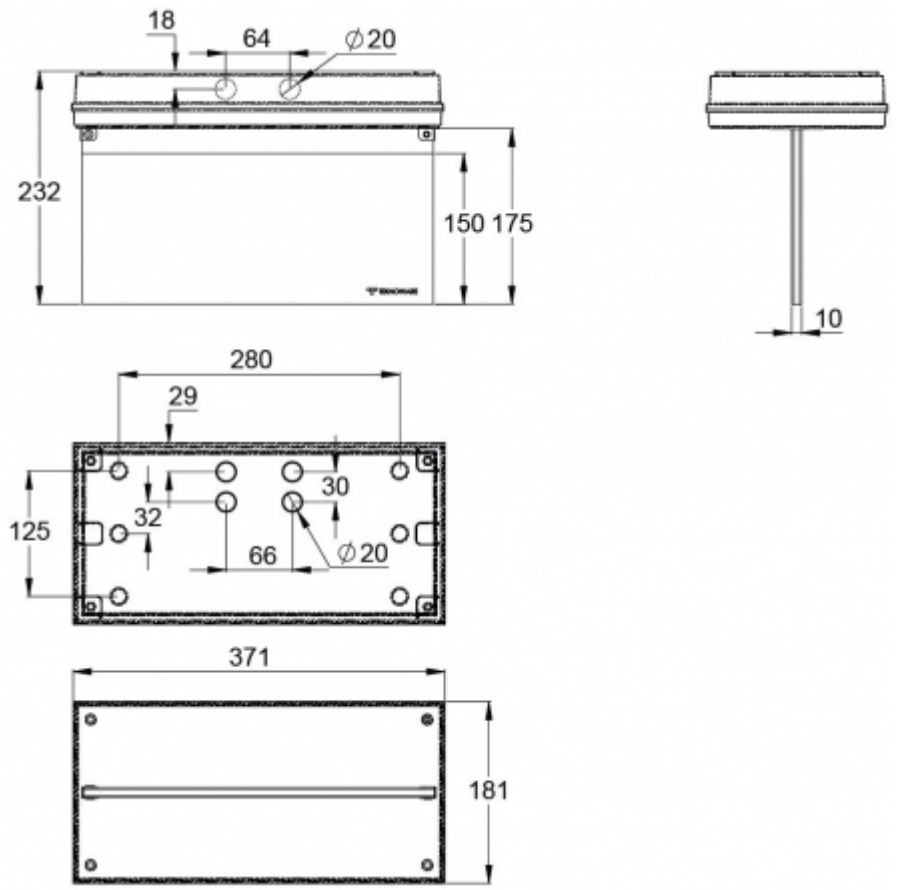

Pidätämme oikeuden muutoksiin ilman erillistä ilmoitusta.
Tekijänoikeus © 2024 Teknoware. Kaikki oikeudet pidätetään.
PVM: 27.4.2024 | Lähde:
www.teknoware.com/fi/turvavalaistus/solid-exit-2-opastevalaisin-y3151wk145

Teknoware Oy | PL 19, 15101 Lahti | Ilmarisentie 8, 15200 Lahti Finland
Tel +358 3 883 020 | ALV-numero FI01494751 | teknoware.com | emexit@teknoware.com