# ESC 80 RETTUNGSZEICHENLEUCHTE Y8071W132

24-230 V 50/60 Hz AC, DC | LED | IP 44 | 26 m | RAL 9003 | 650 °C | -O- | EN 1838 | EN 60598-2-22 | III

## LED-Rettungszeichenleuchte für 24-230 V Zentralbatterieanlagen mit 1-seitiges Piktogramm (Pfeil nach oben) 26 m Erkennungsweite (einzeln verpackte TWT8071W)

ESC 80 ist eine Rettungszeichenleuchte, die mit einer Leuchtplatte ausgestattet ist, die modernste Technologie mit einem modernen Leuchtendesign kombiniert. Dank der innovativen Elektronik und dem Produktdesign von Teknoware kombiniert die Leuchte ESC 80 gleichförmig beleuchtete Piktogramme mit einem geringen Energieverbrauch und einem schlanken Aussehen.

Es gibt eine Auswahl von drei unterschiedlichen Leuchtengrößen. Die Leuchten ESC 80 können ein- oder zweiseitig verwendet werden – sowohl als Einbau als auch als Aufbaumontage.

ESC 80 ist dank eines separaten Montagestücks, an das auch die Stromversorgung angeschlossen wird, besonders einfach und schnell zu montieren.

Wir behalten uns das Recht vor, Änderungen ohne vorherige Ankündigung vorzunehmen.
Urheberrechte © 2024 Teknoware. Alle Rechte vorbehalten.
Datum: 19 May, 2024 | Quelle:
www.teknoware.com/de/notbeleuchtung/esc-80-rettungszeichenleuchte-y8071w132

Teknoware Oy | Postfach 19, 15101 Lahti | Ilmarisentie 8, 15200 Lahti Finland
Tel. +358 3 883 020 | USt-IdNr. FI01494751 | teknoware.com | emexit@teknoware.com

| | |
|---|---|
| Artikelnummer | Y8071W132 |
| Montage (Standard) | Wand, Decken |
| Montage (mit Zubehör) | Einbau, Wandausleger, Pendel |
| Zollkode | 94056080 |
| GTIN-Kode | 6438045020488 |
| ETIM-Produktklasse | EC001957 |
| Länge | 273 mm |
| Breite | 240 mm |
| Höhe | 46 mm |
| Gewicht | 0,69 kg |
| Max Eingansleistung VA | 2 VA (24 V), 5,5 VA (230 V) |
| Max Eingansleistung W | 1,5 W (24 V), 2 W (230 V) |
| Nominale Anschlusspannung | 24-230 V, 50/60 Hz AC, DC |
| Schutzklasse | III (24V), II (230V) |
| IP-Klasse | IP44 |
| Betriebstemperatur Min-Max | -30...+50 °C |
| Hitzdrahtmessung für Kunststoffteile | 650 °C |
| Erkennungsweite | 26 m |
| Lichtquelle | LED |
| Gehäusematerial | Kunststoff |
| Farbe | RAL9003 |
| Elektrische Montage | 2 x 2,5 mm² (24 V), 3 x 2,5 mm² (230 V) |

# WAHLFREIE ZUBEHÖR:

## BALLSCHUTZKORB FÜR SICHERHEITSLEUCHTEN

| Artikelnummer | Produktname | Kompatibel Produktgruppe |
|---|---|---|
| TW77507B | Ballschutzkorb TW77507B | ESC 10 Rettungszeichenleuchten, ESC 80 Rettungszeichenleuchten |

Wir behalten uns das Recht vor, Änderungen ohne vorherige Ankündigung vorzunehmen.
Urheberrechte © 2024 Teknoware. Alle Rechte vorbehalten.
Datum: 19 May, 2024 | Quelle:
www.teknoware.com/de/notbeleuchtung/esc-80-rettungszeichenleuchte-y8071w132

Teknoware Oy | Postfach 19, 15101 Lahti | Ilmarisentie 8, 15200 Lahti Finland
Tel. +358 3 883 020 | USt-IdNr. FI01494751 | teknoware.com | emexit@teknoware.com

# KLEBEETIKETTEN FÜR RETTUNGSZEICHENLEUCHTEN

| Artikelnummer | Piktogramm | Kompatibel Produktgruppe |
|---|---|---|
| XWT8003 | | ESC 80 Rettungszeichenleuchten |

# OPTIONALES MONTAGEZUBEHÖR FÜR RETTUNGSZEICHENLEUCHTEN

| Artikelnummer | Produktname | Kompatibel Produktgruppe |
|---|---|---|
| TWT9000 | Pendelausleger TWT9000 | ESC 90 Rettungszeichenleuchten, ESC 80 Rettungszeichenleuchten, ESC 81 Rettungszeichenleuchten |
| TWT9002 | Fahnenausleger TWT9002 | 124010.124011 |
| TWT8001 | Einbaumontagerahmen TWT8001 | ESC 80 Rettungszeichenleuchten |

Wir behalten uns das Recht vor, Änderungen ohne vorherige Ankündigung vorzunehmen.
Urheberrechte © 2024 Teknoware. Alle Rechte vorbehalten.
Datum: 19 May, 2024 | Quelle:
www.teknoware.com/de/notbeleuchtung/esc-80-rettungszeichenleuchte-y8071w132

Teknoware Oy | Postfach 19, 15101 Lahti | Ilmarisentie 8, 15200 Lahti Finland
Tel. +358 3 883 020 | USt-IdNr. FI01494751 | teknoware.com | emexit@teknoware.com

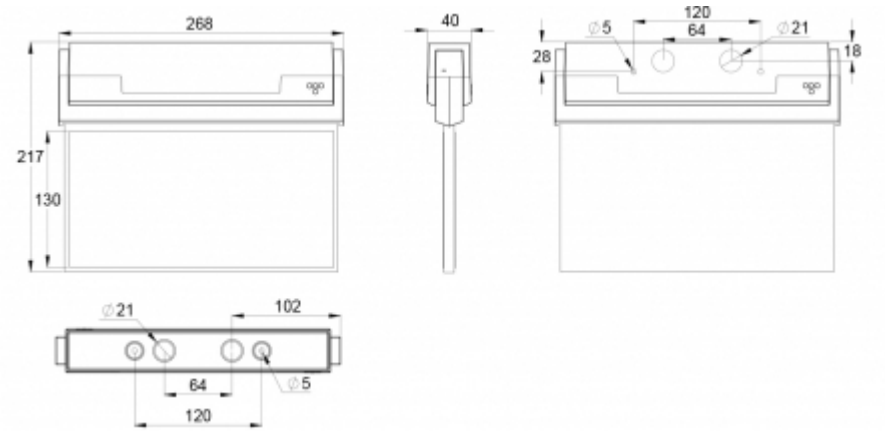


Wir behalten uns das Recht vor, Änderungen ohne vorherige Ankündigung vorzunehmen.
Urheberrechte © 2024 Teknoware. Alle Rechte vorbehalten.
Datum: 19 May, 2024 | Quelle:
www.teknoware.com/de/notbeleuchtung/esc-80-rettungszeichenleuchte-y8071w132

Teknoware Oy | Postfach 19, 15101 Lahti | Ilmarisentie 8, 15200 Lahti Finland
Tel. +358 3 883 020 | USt-IdNr. FI01494751 | teknoware.com | emexit@teknoware.com