SILVER LED-RETTUNGSZEICHENLEUCHTE Y6551WK143

220-240 V 50/60 Hz AC, DC | LED | IP 20 | 30 m | RAL 9006 | 650 °C | EN 1838 | EN 60598-2-22

LED-Rettungszeichenleuchte für Adressierbare 230 V Zentralbatterieanlagen mit 2-seitiges Piktogramm (Pfeil nach rechts/links), 30 m Erkennungsweite (einzeln verpackte TWT6551WK)

Die Silver-Leuchten von Teknoware sind LED-Rettungszeichenleuchten mit Metallkorpus. Sie sind für ästhetisch anspruchsvolle Umgebungen geeignet.

Die zweiseitige Leuchtplatte der Silver-Leuchten wird mittels Siebdruck angebracht. Ihr Korpus besteht aus gebogenem Stahlblech.

Wir behalten uns das Recht vor, Änderungen ohne vorherige Ankündigung vorzunehmen.
Urheberrechte © 2024 Teknoware. Alle Rechte vorbehalten.
Datum: 18 May, 2024 | Quelle:
www.teknoware.com/de/notbeleuchtung/silver-led-rettungszeichenleuchte-y6551wk143

Teknoware Oy | Postfach 19, 15101 Lahti | Ilmarisentie 8, 15200 Lahti Finland
Tel. +358 3 883 020 | USt-IdNr. FI01494751 | teknoware.com | emexit@teknoware.com

Artikelnummer	Y6551WK143
Betriebsart	Intelligent Controller, Tapsa Control
Montage (Standard)	Decken
Zollkode	94056080
GTIN-Kode	6438045021195
ETIM-Produktklasse	EC001957
Länge	295 mm
Breite	420 mm
Höhe	115 mm
Gewicht	2 kg
Max Eingansleistung VA	10,4 VA
Max Eingansleistung W	6,5 W
Nominale Anschlusspannung	220-240 V, 50/60 Hz AC, DC
Schutzklasse	I
IP-Klasse	IP20
Betriebstemperatur Min-Max	-30...+50 °C
Hitzdrahtmessung für Kunststoffteile	650 °C
Erkennungsweite	30 m
Lichtquelle	LED
Gehäusematerial	Metall
Farbe	RAL9006
Elektrische Montage	3 x 2,5 mm²

WAHLFREIE ZUBEHÖR:

KLEBEETIKETTEN FÜR RETTUNGSZEICHENLEUCHTEN

Artikelnummer	Piktogramm	Kompatibel Produktgruppe
XWT7000		Silver-Rettungszeichenleuchten

Wir behalten uns das Recht vor, Änderungen ohne vorherige Ankündigung vorzunehmen.
Urheberrechte © 2024 Teknoware. Alle Rechte vorbehalten.
Datum: 18 May, 2024 | Quelle:
www.teknoware.com/de/notbeleuchtung/silver-led-rettungszeichenleuchte-y6551wk143

Teknoware Oy | Postfach 19, 15101 Lahti | Ilmarisentie 8, 15200 Lahti Finland
Tel. +358 3 883 020 | USt-IdNr. FI01494751 | teknoware.com | emexit@teknoware.com

SPARE PARTS:

ERSATZTEILE FÜR NOTLEUCHTE

Artikelnummer	Produktname	Kompatibel Produktgruppe
W100001	Ballast W100001	Sicherheitsleuchten für adressierbare 230 V Zentralbatterieanlagen, Rettungszeichenleuchten für adressierbare 230 V Zentralbatterieanlagen

Wir behalten uns das Recht vor, Änderungen ohne vorherige Ankündigung vorzunehmen.
Urheberrechte © 2024 Teknoware. Alle Rechte vorbehalten.
Datum: 18 May, 2024 | Quelle:
www.teknoware.com/de/notbeleuchtung/silver-led-rettungszeichenleuchte-y6551wk143

Teknoware Oy | Postfach 19, 15101 Lahti | Ilmarisentie 8, 15200 Lahti Finland
Tel. +358 3 883 020 | USt-IdNr. FI01494751 | teknoware.com | emexit@teknoware.com

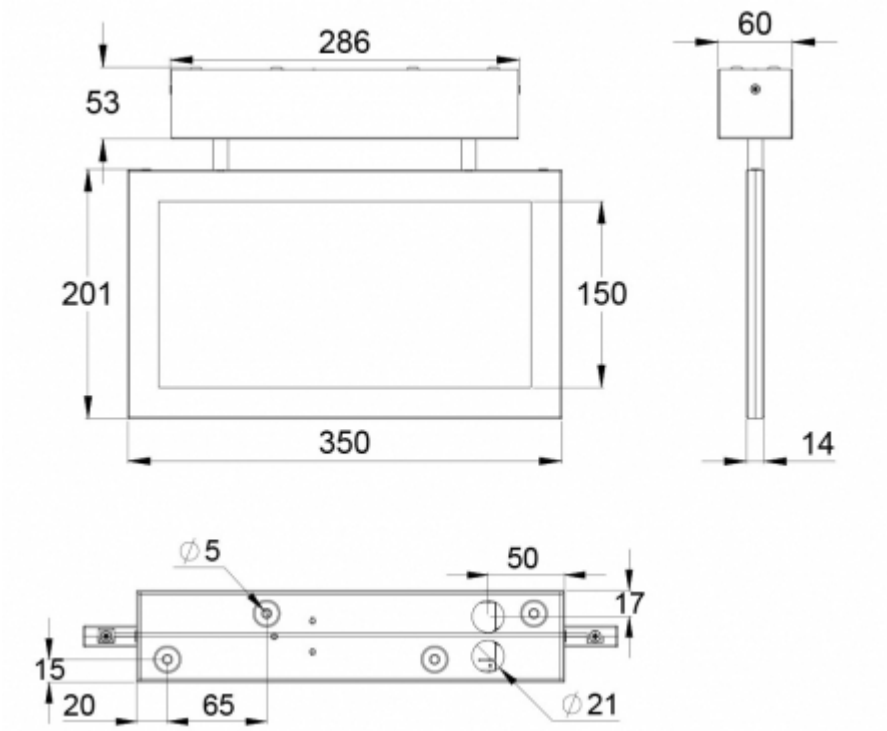

Wir behalten uns das Recht vor, Änderungen ohne vorherige Ankündigung vorzunehmen.
Urheberrechte © 2024 Teknoware. Alle Rechte vorbehalten.
Datum: 18 May, 2024 | Quelle:
www.teknoware.com/de/notbeleuchtung/silver-led-rettungszeichenleuchte-y6551wk143

Teknoware Oy | Postfach 19, 15101 Lahti | Ilmarisentie 8, 15200 Lahti Finland
Tel. +358 3 883 020 | USt-IdNr. FI01494751 | teknoware.com | emexit@teknoware.com