SOLID ZONE LOWBAY SICHERHEITSLEUCHTE Y3271W

24-230 V 50/60 Hz AC, DC | LED | IP 65 | RAL 9003 | 650 °C | -O- | CE | EN 1838 | EN 60598-2-22

Sicherheitsleuchte für 24-230 V Zentralbatterieanlagen (einzeln verpackte TWT3271W)

Solid Zone Lowbay wurde für die Notbeleuchtung offener Bereiche entwickelt.

Das Gehäuse mit hoher Schutzart (IP65) gewährleistet, dass die Leuchte vollkommen staub- und wasserfest ist.

Solid ist beispielsweise für Industrieanlagen und Parkhallen zur Verwendung geeignet. Escap Leuchten und Leuchten für Zentralbatterieanlagen sind auch zur Verwendung im Freien geeignet. Die Leuchte Solid verwendet als Leuchtkörper langlebige LEDs.

Dem Design wurde besondere Aufmerksamkeit zuteil, um die Installation zu vereinfachen.

Wir behalten uns das Recht vor, Änderungen ohne vorherige Ankündigung vorzunehmen.
Urheberrechte © 2024 Teknoware. Alle Rechte vorbehalten.
Datum: 17 May, 2024 | Quelle:
www.teknoware.com/de/unsere-loesungen/notbeleuchtung/solid-zone-lowbay-sicherheitsleuchte-y3271w

Teknoware Oy | Postfach 19, 15101 Lahti | Ilmarisentie 8, 15200 Lahti Finland
Tel. +358 3 883 020 | USt-IdNr. FI01494751 | teknoware.com | emexit@teknoware.com

Artikelnummer	Y3271W
Montage (Standard)	Aufbau
Zollkode	94056080
GTIN-Kode	6438045021577
ETIM-Produktklasse	EC001957
Länge	371 mm
Breite	181 mm
Höhe	57 mm
Gewicht	1,1 kg
Max Eingansleistung VA	7,8 VA (24 V), 14,5 VA (230 V)
Max Eingansleistung W	5,5 W (24 V), 6,5 W (230 V)
Nominale Anschlusspannung	24-230 V, 50/60 Hz AC, DC
Schutzklasse	III(24V),II(230V)
IP-Klasse	IP65
Betriebstemperatur Min-Max	-30...+50 °C
Hitzdrahtmessung für Kunststoffteile	650 °C
Lichtquelle	LED
Gehäusematerial	Kunststoff
Farbe	RAL9003
Elektrische Montage	2 x 2,5 mm² (24 V), 3 x 2,5 mm² (230 V)
Lichtstrom	550 lm

Sicherheitsbeleuchtung für offene Räume (Deckenmontage)

Tabelle für offene Räume mit 0,5 lux nach Norm EN 1838. 0,5 m Randzone ist in der Tabelle berücksichtight.
Messabstand uber Boden 0,02 m, Messergebnisse beim Batteriebetrieb.

Wir behalten uns das Recht vor, Änderungen ohne vorherige Ankündigung vorzunehmen.
Urheberrechte © 2024 Teknoware. Alle Rechte vorbehalten.
Datum: 17 May, 2024 | Quelle:
www.teknoware.com/de/unsere-loesungen/notbeleuchtung/solid-zone-lowbay-sicherheitsleuchte-y3271w

Teknoware Oy | Postfach 19, 15101 Lahti | Ilmarisentie 8, 15200 Lahti Finland
Tel. +358 3 883 020 | USt-IdNr. FI01494751 | teknoware.com | emexit@teknoware.com

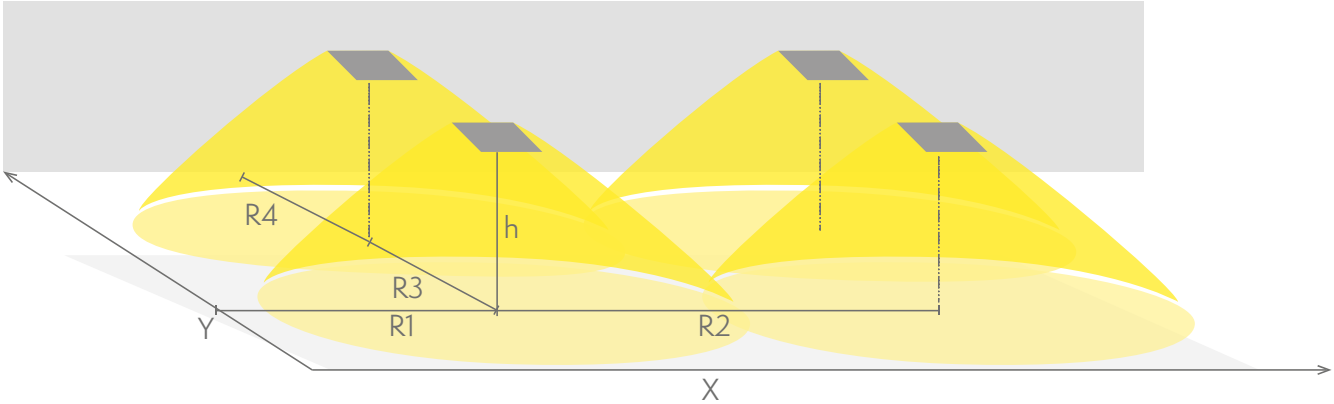

R1 Abstand von Wand (X-Achse)
R2 Montageabstand zwischen den Leuchten (X-Achse)
R3 Montageabstand zwischen den Leuchten (Y-Achse)
R4 Abstand von Wand (Y-Achse)

Y3271W

Montagehöhe (m)	Beleuchtungsstärke unterhalb der Leuchte (lux)	R1 (m)	R2 (m)	R3 (m)	R4 (m)
		0,5 lux	0,5 lux	0,5 lux	0,5 lux
2,5	12	6,5	12	12	6,5
3	8	7	13,5	13,5	7
4	4	7,5	15	15	7,5
6	2,5	9	16	16	9
8	2	9	17	17	9

WAHLFREIE ZUBEHÖR:

OPTIONALES MONTAGEZUBEHÖR FÜR RETTUNGSZEICHENLEUCHTEN

Artikelnummer	Produktname	Kompatibel Produktgruppe
TWT3006	Solid Pendelausleger TWT3006	Solid Exit 2 Rettungszeichenleuchten, Solid: Line Lowbay Sicherheitsleuchten, Solid: Line Midbay Sicherheitsleuchten, Solid: Zone Lowbay Sicherheitsleuchten, Solid: Zone Midbay Sicherheitsleuchten
TWT3001	Solid Einbaumontagerahmen TWT3001	Solid Exit Rettungszeichenleuchten, Solid Exit 2 Rettungszeichenleuchten, Solid: Line Lowbay Sicherheitsleuchten, Solid: Line Midbay Sicherheitsleuchten, Solid: Zone Lowbay Sicherheitsleuchten, Solid: Zone Midbay Sicherheitsleuchten
TWT3002	Solid Wandmontagehalter TWT3002	Solid Exit Rettungszeichenleuchten, Solid Exit 2 Rettungszeichenleuchten, Solid: Line Lowbay Sicherheitsleuchten, Solid: Line Midbay Sicherheitsleuchten, Solid: Zone Lowbay Sicherheitsleuchten, Solid: Zone Midbay Sicherheitsleuchten

Wir behalten uns das Recht vor, Änderungen ohne vorherige Ankündigung vorzunehmen.
Urheberrechte © 2024 Teknoware. Alle Rechte vorbehalten.
Datum: 17 May, 2024 | Quelle: www.teknoware.com/de/unsere-loesungen/notbeleuchtung/solid-zone-lowbay-sicherheitsleuchte-y3271w

Teknoware Oy | Postfach 19, 15101 Lahti | Ilmarisentie 8, 15200 Lahti Finland
Tel. +358 3 883 020 | USt-IdNr. FI01494751 | teknoware.com | emexit@teknoware.com

Artikelnummer	Produktname	Kompatibel Produktgruppe
TWT3003	Solid Fahnenausleger TWT3003	Solid Exit Rettungszeichenleuchten, Solid Exit 2 Rettungszeichenleuchten, Solid: Line Lowbay Sicherheitsleuchten, Solid: Line Midbay Sicherheitsleuchten, Solid: Zone Lowbay Sicherheitsleuchten, Solid: Zone Midbay Sicherheitsleuchten
TWT3004	Solid Deckenmontagehalter TWT3004	Solid Exit Rettungszeichenleuchten, Solid Exit 2 Rettungszeichenleuchten, Solid: Line Lowbay Sicherheitsleuchten, Solid: Line Midbay Sicherheitsleuchten, Solid: Zone Lowbay Sicherheitsleuchten, Solid: Zone Midbay Sicherheitsleuchten

WEITERES ZUBEHÖR FÜR RETTUNGSZEICHENLEUCHTEN

Artikelnummer	Produktname	Kompatibel Produktgruppe
TWT3007	Solid-Deckel TWT3007	Solid: Line Lowbay Sicherheitsleuchten, Solid: Line Midbay Sicherheitsleuchten, Solid: Zone Lowbay Sicherheitsleuchten, Solid: Zone Midbay Sicherheitsleuchten

KOMPATIBEL PRODUKTE:

OPTIONALES MONTAGEZUBEHÖR FÜR RETTUNGSZEICHENLEUCHTEN

Artikelnummer	Produktname	Kompatibel Produktgruppe
TWT3006	Solid Pendelausleger TWT3006	Solid Exit 2 Rettungszeichenleuchten, Solid: Line Lowbay Sicherheitsleuchten, Solid: Line Midbay Sicherheitsleuchten, Solid: Zone Lowbay Sicherheitsleuchten, Solid: Zone Midbay Sicherheitsleuchten
TWT3001	Solid Einbaumontagerahmen TWT3001	Solid Exit Rettungszeichenleuchten, Solid Exit 2 Rettungszeichenleuchten, Solid: Line Lowbay Sicherheitsleuchten, Solid: Line Midbay Sicherheitsleuchten, Solid: Zone Lowbay Sicherheitsleuchten, Solid: Zone Midbay Sicherheitsleuchten
TWT3002	Solid Wandmontagehalter TWT3002	Solid Exit Rettungszeichenleuchten, Solid Exit 2 Rettungszeichenleuchten, Solid: Line Lowbay Sicherheitsleuchten, Solid: Line Midbay Sicherheitsleuchten, Solid: Zone Lowbay Sicherheitsleuchten, Solid: Zone Midbay Sicherheitsleuchten
TWT3003	Solid Fahnenausleger TWT3003	Solid Exit Rettungszeichenleuchten, Solid Exit 2 Rettungszeichenleuchten, Solid: Line Lowbay Sicherheitsleuchten, Solid: Line Midbay Sicherheitsleuchten, Solid: Zone Lowbay Sicherheitsleuchten, Solid: Zone Midbay Sicherheitsleuchten
TWT3004	Solid Deckenmontagehalter TWT3004	Solid Exit Rettungszeichenleuchten, Solid Exit 2 Rettungszeichenleuchten, Solid: Line Lowbay Sicherheitsleuchten, Solid: Line Midbay Sicherheitsleuchten, Solid: Zone Lowbay Sicherheitsleuchten, Solid: Zone Midbay Sicherheitsleuchten

Wir behalten uns das Recht vor, Änderungen ohne vorherige Ankündigung vorzunehmen.
Urheberrechte © 2024 Teknoware. Alle Rechte vorbehalten.
Datum: 17 May, 2024 | Quelle: www.teknoware.com/de/unsere-loesungen/notbeleuchtung/solid-zone-lowbay-sicherheitsleuchte-y3271w

Teknoware Oy | Postfach 19, 15101 Lahti | Ilmarisentie 8, 15200 Lahti Finland
Tel. +358 3 883 020 | USt-IdNr. FI01494751 | teknoware.com | emexit@teknoware.com

WEITERES ZUBEHÖR FÜR RETTUNGSZEICHENLEUCHTEN

Artikelnummer	Produktname	Kompatibel Produktgruppe
TWT3007	Solid-Deckel TWT3007	Solid: Line Lowbay Sicherheitsleuchten, Solid: Line Midbay Sicherheitsleuchten, Solid: Zone Lowbay Sicherheitsleuchten, Solid: Zone Midbay Sicherheitsleuchten

Wir behalten uns das Recht vor, Änderungen ohne vorherige Ankündigung vorzunehmen.
Urheberrechte © 2024 Teknoware. Alle Rechte vorbehalten.
Datum: 17 May, 2024 | Quelle:
www.teknoware.com/de/unsere-loesungen/notbeleuchtung/solid-zone-lowbay-sicherheitsleuchte-y3271w

Teknoware Oy | Postfach 19, 15101 Lahti | Ilmarisentie 8, 15200 Lahti Finland
Tel. +358 3 883 020 | USt-IdNr. FI01494751 | teknoware.com | emexit@teknoware.com

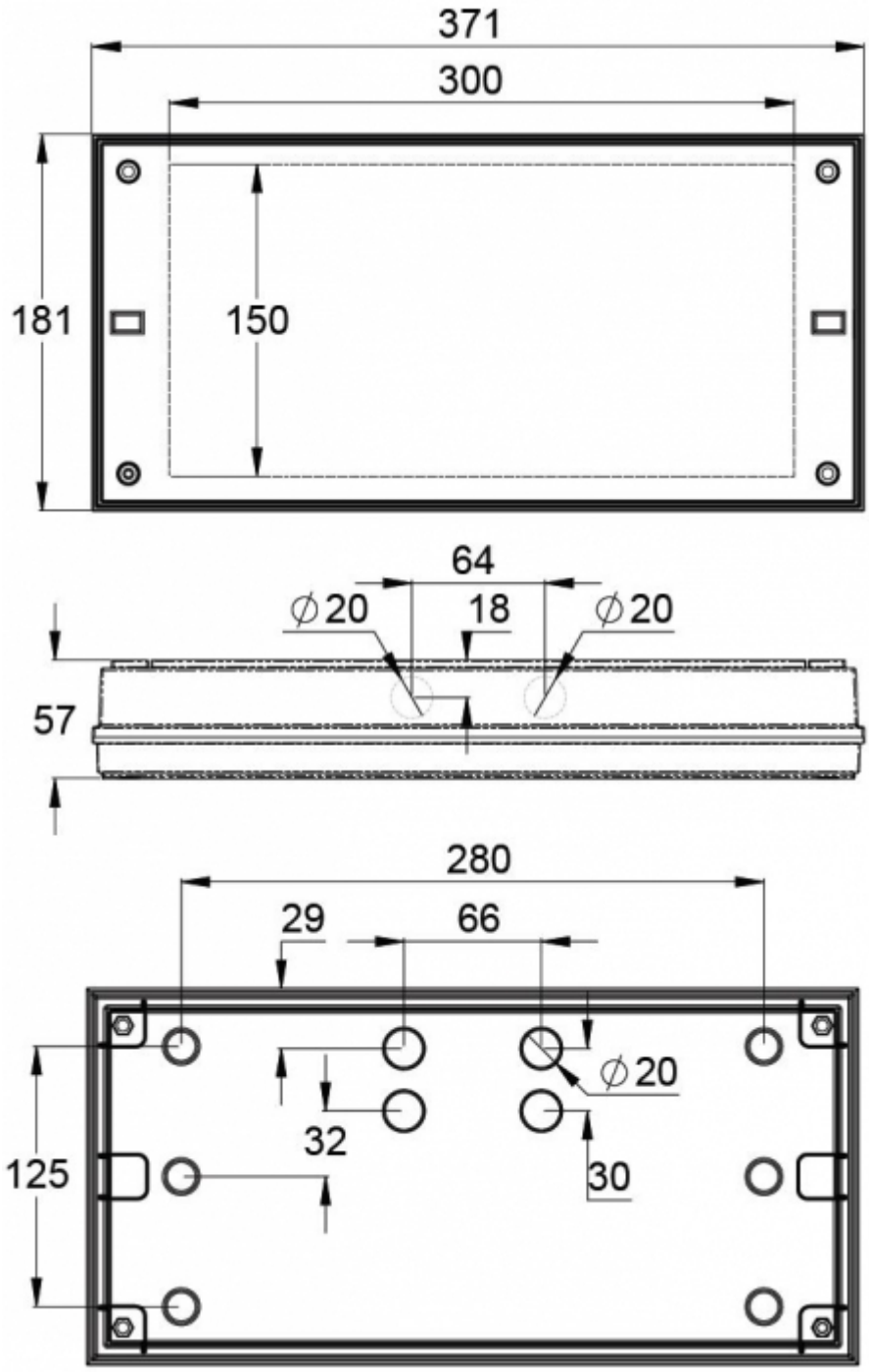

Wir behalten uns das Recht vor, Änderungen ohne vorherige Ankündigung vorzunehmen.
Urheberrechte © 2024 Teknoware. Alle Rechte vorbehalten.
Datum: 17 May, 2024 | Quelle:
www.teknoware.com/de/unsere-loesungen/notbeleuchtung/solid-zone-lowbay-sicherheitsleuchte-y3271w

Teknoware Oy | Postfach 19, 15101 Lahti | Ilmarisentie 8, 15200 Lahti Finland
Tel. +358 3 883 020 | USt-IdNr. FI01494751 | teknoware.com | emexit@teknoware.com