SOLID EXIT 2 RETTUNGSZEICHENLEUCHTE Y3171W145

24-230 V 50/60 Hz AC, DC | LED | IP 65 | 30 m | RAL 9003 | 650 °C | -o- | CE | EN 1838 | EN 60598-2-22

Rettungszeichenleuchte für 24-230 V Zentralbatterieanlagen mit 2-seitiges Piktogramm (Pfeil nach runter), 30 m Erkennungsweite (einzeln verpackte TWT3171W)

Die Rettungszeichenleuchten Solid Exit 2 ist mit einer Leuchtplatte ausgestattet. Die Leuchte wurde eigens konzipiert, um widrigen Bedingungen standzuhalten. Es handelt sich dabei um eine zweiseitige Leuchte mit einem Gehäuse der Schutzart IP65, die vollständig staub- und wasserfest ist.

Solid ist beispielsweise für Industrieanlagen und Parkhallen zur Verwendung geeignet. Escap Leuchten und Leuchten für Zentralbatterieanlagen sind auch zur Verwendung im Freien geeignet.

Dem Design wurde besondere Aufmerksamkeit zuteil, um die Installation zu vereinfachen.

Wir behalten uns das Recht vor, Änderungen ohne vorherige Ankündigung vorzunehmen.
Urheberrechte © 2024 Teknoware. Alle Rechte vorbehalten.
Datum: 25 May, 2024 | Quelle:
www.teknoware.com/de/notbeleuchtung/solid-exit-2-rettungszeichenleuchte-y3171w145

Teknoware Oy | Postfach 19, 15101 Lahti | Ilmarisentie 8, 15200 Lahti Finland
Tel. +358 3 883 020 | USt-IdNr. FI01494751 | teknoware.com | emexit@teknoware.com

Artikelnummer	Y3171W145
Montage (Standard)	Wand, Aufbau
Zollkode	94056080
GTIN-Kode	6438045022277
ETIM-Produktklasse	EC001957
Länge	371 mm
Breite	181 mm
Höhe	232 mm
Gewicht	1,8 kg
Max Eingansleistung VA	8 VA (24 V), 10,5 VA (230 V)
Max Eingansleistung W	5 W (24 V), 5,5 W (230 V)
Nominale Anschlusspannung	24-230 V, 50/60 Hz AC, DC
Schutzklasse	III(24V),II(230V)
IP-Klasse	IP65
Betriebstemperatur Min-Max	-5...+30 °C
Hitzdrahtmessung für Kunststoffteile	650 °C
Erkennungsweite	30 m
Lichtquelle	LED
Gehäusematerial	Kunststoff
Farbe	RAL9003
Elektrische Montage	2 x 2,5 mm² (24 V), 3 x 2,5 mm² (230 V)

WAHLFREIE ZUBEHÖR:

OPTIONALES MONTAGEZUBEHÖR FÜR RETTUNGSZEICHENLEUCHTEN

Artikelnummer	Produktname	Kompatibel Produktgruppe
TWT3006	Solid Pendelausleger TWT3006	Solid Exit 2 Rettungszeichenleuchten, Solid: Line Lowbay Sicherheitsleuchten, Solid: Line Midbay Sicherheitsleuchten, Solid: Zone Lowbay Sicherheitsleuchten, Solid: Zone Midbay Sicherheitsleuchten

Wir behalten uns das Recht vor, Änderungen ohne vorherige Ankündigung vorzunehmen.
Urheberrechte © 2024 Teknoware. Alle Rechte vorbehalten.
Datum: 25 May, 2024 | Quelle:
www.teknoware.com/de/notbeleuchtung/solid-exit-2-rettungszeichenleuchte-y3171w145

Teknoware Oy | Postfach 19, 15101 Lahti | Ilmarisentie 8, 15200 Lahti Finland
Tel. +358 3 883 020 | USt-IdNr. FI01494751 | teknoware.com | emexit@teknoware.com

Artikelnummer	Produktname	Kompatibel Produktgruppe
TWT3001	Solid Einbaumontagerahmen TWT3001	Solid Exit Rettungszeichenleuchten, Solid Exit 2 Rettungszeichenleuchten, Solid: Line Lowbay Sicherheitsleuchten, Solid: Line Midbay Sicherheitsleuchten, Solid: Zone Lowbay Sicherheitsleuchten, Solid: Zone Midbay Sicherheitsleuchten
TWT3002	Solid Wandmontagehalter TWT3002	Solid Exit Rettungszeichenleuchten, Solid Exit 2 Rettungszeichenleuchten, Solid: Line Lowbay Sicherheitsleuchten, Solid: Line Midbay Sicherheitsleuchten, Solid: Zone Lowbay Sicherheitsleuchten, Solid: Zone Midbay Sicherheitsleuchten
TWT3003	Solid Fahnenausleger TWT3003	Solid Exit Rettungszeichenleuchten, Solid Exit 2 Rettungszeichenleuchten, Solid: Line Lowbay Sicherheitsleuchten, Solid: Line Midbay Sicherheitsleuchten, Solid: Zone Lowbay Sicherheitsleuchten, Solid: Zone Midbay Sicherheitsleuchten
TWT3004	Solid Deckenmontagehalter TWT3004	Solid Exit Rettungszeichenleuchten, Solid Exit 2 Rettungszeichenleuchten, Solid: Line Lowbay Sicherheitsleuchten, Solid: Line Midbay Sicherheitsleuchten, Solid: Zone Lowbay Sicherheitsleuchten, Solid: Zone Midbay Sicherheitsleuchten

Wir behalten uns das Recht vor, Änderungen ohne vorherige Ankündigung vorzunehmen.
Urheberrechte © 2024 Teknoware. Alle Rechte vorbehalten.
Datum: 25 May, 2024 | Quelle:
www.teknoware.com/de/notbeleuchtung/solid-exit-2-rettungszeichenleuchte-y3171w145

Teknoware Oy | Postfach 19, 15101 Lahti | Ilmarisentie 8, 15200 Lahti Finland
Tel. +358 3 883 020 | USt-IdNr. FI01494751 | teknoware.com | emexit@teknoware.com

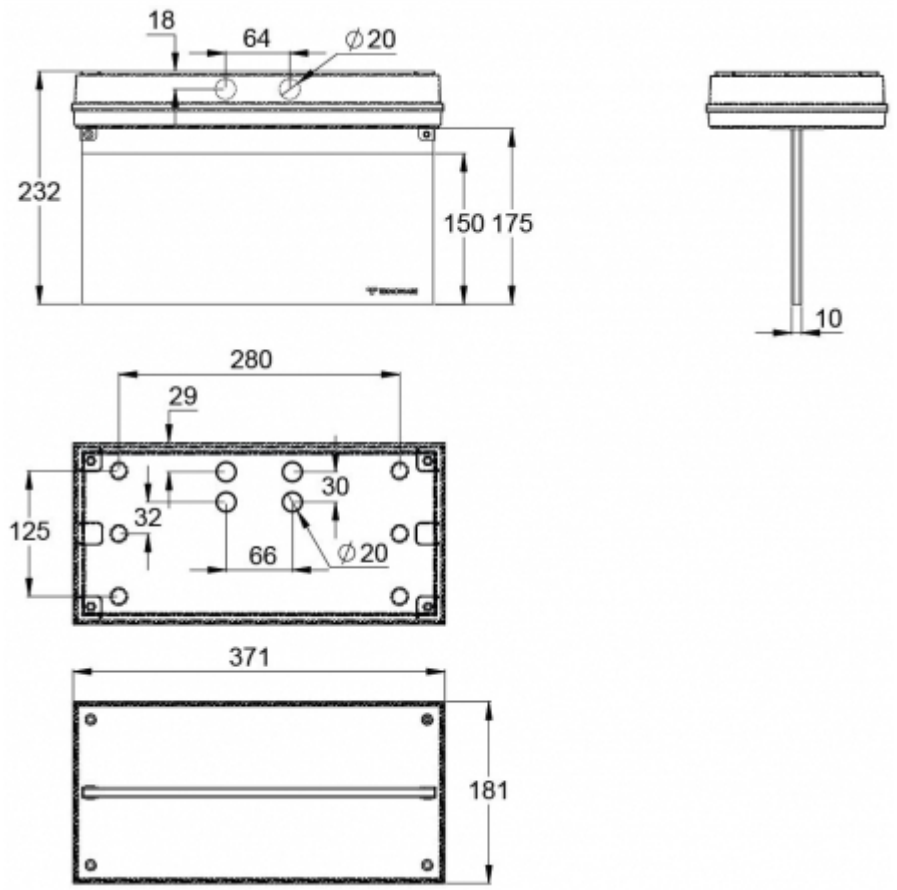

Wir behalten uns das Recht vor, Änderungen ohne vorherige Ankündigung vorzunehmen.
Urheberrechte © 2024 Teknoware. Alle Rechte vorbehalten.
Datum: 25 May, 2024 | Quelle:
www.teknoware.com/de/notbeleuchtung/solid-exit-2-rettungszeichenleuchte-y3171w145

Teknoware Oy | Postfach 19, 15101 Lahti | Ilmarisentie 8, 15200 Lahti Finland
Tel. +358 3 883 020 | USt-IdNr. FI01494751 | teknoware.com | emexit@teknoware.com