STEEL RETTUNGSZEICHENLEUCHTE TWTE1151WK

220-240 V 50/60 Hz AC, DC | LED | IP 20 | 30 m | 650 °C | -O- | EN 1838 | EN 60598-2-22

Rettungszeichenleuchte für Adressierbare 230V Zentralbatterieanlagen

Teknoware Steel ist eine stilvolle Rettungszeichenleuchte für repräsentative Räume. Die Leuchtplatte der eleganten Leuchte ist mit einem schmalen glänzenden Metallrahmen umrahmt. Die Leuchte ist ein- oder zweiseitig verwendbar und je nach Modell für Decken-, Wand-, Pendel- und Fahnenmontage geeignet.

Wir behalten uns das Recht vor, Änderungen ohne vorherige Ankündigung vorzunehmen.
Urheberrechte © 2024 Teknoware. Alle Rechte vorbehalten.
Datum: 18 May, 2024 | Quelle:
www.teknoware.com/de/steel-rettungszeichenleuchte-twte1151wk

Teknoware Oy | Postfach 19, 15101 Lahti | Ilmarisentie 8, 15200 Lahti Finland
Tel. +358 3 883 020 | USt-IdNr. FI01494751 | teknoware.com | emexit@teknoware.com

Artikelnummer	TWTE1151WK
Betriebsart	Intelligent Controller, Tapsa Control
Montage (Standard)	Decken, Aufbau
Zollkode	94056080
GTIN-Kode	06438045029832
ETIM-Produktklasse	EC001957
Länge	291 mm
Breite	80 mm
Höhe	230 mm
Gewicht	2.2 kg
Max Eingansleistung VA	9,1 VA
Max Eingansleistung W	5,1 W
Nominale Anschlusspannung	220-240 V, 50/60 Hz AC, DC
Schutzklasse	I
IP-Klasse	IP20
Betriebstemperatur Min-Max	-30...+50 °C
Hitzdrahtmessung für Kunststoffteile	650 °C
Erkennungsweite	30 m
Lichtquelle	LED
Gehäusematerial	rostrfreies Stahlblech
Elektrische Montage	3 x 2,5 mm²

Wir behalten uns das Recht vor, Änderungen ohne vorherige Ankündigung vorzunehmen.
Urheberrechte © 2024 Teknoware. Alle Rechte vorbehalten.
Datum: 18 May, 2024 | Quelle:
www.teknoware.com/de/steel-rettungszeichenleuchte-twte1151wk

Teknoware Oy | Postfach 19, 15101 Lahti | Ilmarisentie 8, 15200 Lahti Finland
Tel. +358 3 883 020 | USt-IdNr. FI01494751 | teknoware.com | emexit@teknoware.com

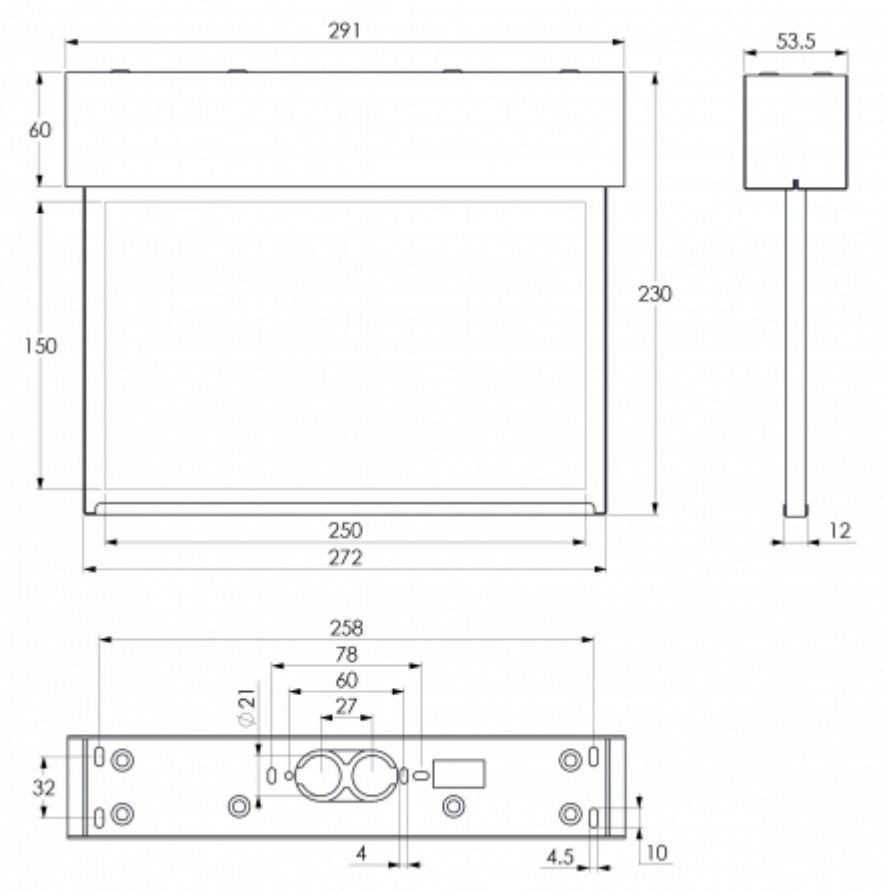

Wir behalten uns das Recht vor, Änderungen ohne vorherige Ankündigung vorzunehmen.
Urheberrechte © 2024 Teknoware. Alle Rechte vorbehalten.
Datum: 18 May, 2024 | Quelle:
www.teknoware.com/de/steel-rettungszeichenleuchte-twte1151wk

Teknoware Oy | Postfach 19, 15101 Lahti | Ilmarisentie 8, 15200 Lahti Finland
Tel. +358 3 883 020 | USt-IdNr. FI01494751 | teknoware.com | emexit@teknoware.com