ZONESPOT II ANGLE SICHERHEITSLEUCHTE TWTD252WM

220-240 V 50/60 Hz AC | 1h | LED | IP 40 | RAL 9003 | 850 °C | -O- | CE | LUMI TEST | EN 60598-2-22

Sicherheitsleuchte mit 1-h-Batterie-Backup und Selbsttest

Teknoware Zonespot II Angle ist eine Aufbausicherheitsleuchte mit einer vertikalen Beleuchtungsstärke von fünf Lux (gemäß DIN EN 1838) zur Beleuchtung von Sicherheitseinrichtungen wie Feuermelder, Erste-Hilfe-Stellen, Brandbekämpfungseinrichtungen und Brandmeldezentralen. Zonespot II Angle ist für Innenräume vorgesehen und standardmäßig in Weiß (RAL 9003) ausgeführt. Die Montage erfolgt schnell und einfach über einen separaten Montagesockel mit integrierter Stromversorgung.

Wir behalten uns das Recht vor, Änderungen ohne vorherige Ankündigung vorzunehmen.
Urheberrechte © 2024 Teknoware. Alle Rechte vorbehalten.
Datum: 16 May, 2024 | Quelle:
www.teknoware.com/de/zonespot-ii-angle-sicherheitsleuchte-twtd252wm

Teknoware Oy | Postfach 19, 15101 Lahti | Ilmarisentie 8, 15200 Lahti Finland
Tel. +358 3 883 020 | USt-IdNr. FI01494751 | teknoware.com | emexit@teknoware.com

Artikelnummer	TWTD252WM
Betriebsart	Lumi Test
Montage (Standard)	Aufbau
Montage (mit Zubehör)	Pendel
Zollkode	94056080
GTIN-Kode	06438045028163
ETIM-Produktklasse	EC001957
Länge	180 mm
Breite	180 mm
Höhe	50 mm
Gewicht	0,7 kg
Betriebszeit	1 h
Max Eingansleistung VA	3 VA
Nominale Anschlusspannung	220-240 V, 50/60 Hz AC
Schutzklasse	II
IP-Klasse	IP40
Betriebstemperatur Min-Max	0...+35 °C
Hitzdrahtmessung für Kunststoffteile	850 °C
Lichtquelle	LED
Gehäusematerial	Kunststoff
Farbe	RAL9003
Elektrische Montage	2/3 x 2,5 mm²
Lichtstrom	120 lm

WAHLFREIE ZUBEHÖR:

BALLSCHUTZKORB FÜR SICHERHEITSLEUCHTEN

Wir behalten uns das Recht vor, Änderungen ohne vorherige Ankündigung vorzunehmen.
Urheberrechte © 2024 Teknoware. Alle Rechte vorbehalten.
Datum: 16 May, 2024 | Quelle:
www.teknoware.com/de/zonespot-ii-angle-sicherheitsleuchte-twtd252wm

Teknoware Oy | Postfach 19, 15101 Lahti | Ilmarisentie 8, 15200 Lahti Finland
Tel. +358 3 883 020 | USt-IdNr. FI01494751 | teknoware.com | emexit@teknoware.com

Artikelnummer	Produktname	Kompatibel Produktgruppe
TW77507B	Ballschutzkorb TW77507B	ESC 10 Rettungszeichenleuchten, ESC 80 Rettungszeichenleuchten

OPTIONALES MONTAGEZUBEHÖR FÜR SICHERHEITSLEUCHTEN

Artikelnummer	Produktname	Kompatibel Produktgruppe
TW77504F	Pendelausleger TW77504F	Linespot II: Lowbay Sicherheitsleuchten, Anbaumontage, Zonespot II: Lowbay Sicherheitsleuchten, Anbaumontage, Zonespot II: Midbay Sicherheitsleuchten, Anbaumontage, Linespot II: Midbay Sicherheitsleuchten, Anbaumontage, Zonespot II: Highbay Sicherheitsleuchten, Anbaumontage

Wir behalten uns das Recht vor, Änderungen ohne vorherige Ankündigung vorzunehmen.
Urheberrechte © 2024 Teknoware. Alle Rechte vorbehalten.
Datum: 16 May, 2024 | Quelle:
www.teknoware.com/de/zonespot-ii-angle-sicherheitsleuchte-twtd252wm

Teknoware Oy | Postfach 19, 15101 Lahti | Ilmarisentie 8, 15200 Lahti Finland
Tel. +358 3 883 020 | USt-IdNr. FI01494751 | teknoware.com | emexit@teknoware.com

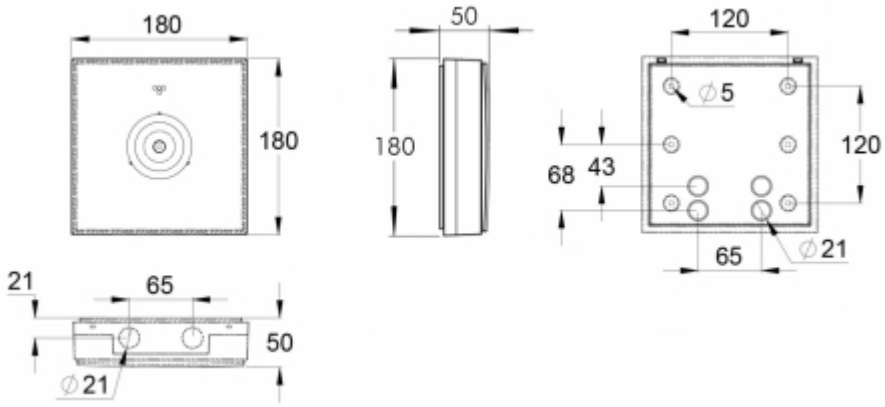

Wir behalten uns das Recht vor, Änderungen ohne vorherige Ankündigung vorzunehmen.
Urheberrechte © 2024 Teknoware. Alle Rechte vorbehalten.
Datum: 16 May, 2024 | Quelle:
www.teknoware.com/de/zonespot-ii-angle-sicherheitsleuchte-twtd252wm

Teknoware Oy | Postfach 19, 15101 Lahti | Ilmarisentie 8, 15200 Lahti Finland
Tel. +358 3 883 020 | USt-IdNr. FI01494751 | teknoware.com | emexit@teknoware.com