SMOOTH LINE SICHERHEITSLEUCHTEE TWTC851WK

220-240 V 50/60 Hz AC,DC | LED | IP 65/20 | RAL 7024 | 850 °C | EN 1838 | EN 60598-2-22

Sicherheitsleuchte für Adressierbare 230 V Zentralbatterieanlagen

Teknoware Smooth ist ein kompakte, elegante aber äußerst strapazierfähige Sicherheitsleuchte für den Außenbereich. Sie fügt sich dank ihres formschönen Designs nahtlos in die Gebäudearchitektur ein. Die Smooth-Leuchte besteht aus zwei Komponenten: der Außenleuchte und einer getrennten Elektroeinheit für den Innenbereich. Ein 5 Meter langes feuerfestes Versorgungskabel, das beide Komponenten miteinander verbindet, ist im Lieferumfang enthalten. Die Leuchte wird wandmontiert. Smooth verfügt über ein stoßfestes Aluguss-Gehäuse (IK10), ist wasser- und staubdicht (der sichtbare Teil der Leuchte hat eine Schutzklasse von IP65). Die Standardfarbe der Leuchte ist Graphitgrau (RAL 7024), weitere Farben sind auf Anfrage erhältlich (z. B. Weiß RAL 9003).

Smooth Line ist eine kompakte Sicherheitsleuchte für die effiziente Ausleuchtung von Fluchtwegen. Sie hat ein langes, schmales Lichtbild.

Wir behalten uns das Recht vor, Änderungen ohne vorherige Ankündigung vorzunehmen.
Urheberrechte © 2024 Teknoware. Alle Rechte vorbehalten.
Datum: 21 May, 2024 | Quelle:
www.teknoware.com/de/smooth-line-sicherheitsleuchtee-twtc851wk

Teknoware Oy | Postfach 19, 15101 Lahti | Ilmarisentie 8, 15200 Lahti Finland
Tel. +358 3 883 020 | USt-IdNr. FI01494751 | teknoware.com | emexit@teknoware.com

Artikelnummer	TWTC851WK
Betriebsart	Intelligent Controller, Tapsa Control
Montage (Standard)	Wand
Zollkode	94056080
GTIN-Kode	6438045026657
ETIM-Produktklasse	EC001957
Länge	100 mm
Breite	60 mm
Höhe	110 mm
Gewicht	0.8 kg
Max Eingansleistung VA	10 VA
Max Eingansleistung W	5,5 W
Nominale Anschlusspannung	220-240 V, 50/60 Hz AC,DC
Schutzklasse	I
IP-Klasse	IP65/IP20
Betriebstemperatur Min-Max	-30...+50 °C
Hitzdrahtmessung für Kunststoffteile	850 °C
Lichtquelle	LED
Gehäusematerial	Aluminiumabguss
Farbe	RAL7024
Elektrische Montage	3 x 2,5 mm²
Lichtstrom	114 lm

Sicherheitsbeleuchtung für Fluchtwege (Deckenmontage)

1 Tabelle fur Fluchtwegebeleuchtung mit 1 lux auf der Mittelachse nach Norm EN 1838
Messabstand uber Boden 0,02 m, Messergebnisse beim Batteriebetrieb.

Wir behalten uns das Recht vor, Änderungen ohne vorherige Ankündigung vorzunehmen.
Urheberrechte © 2024 Teknoware. Alle Rechte vorbehalten.
Datum: 21 May, 2024 | Quelle:
www.teknoware.com/de/smooth-line-sicherheitsleuchtee-twtc851wk

Teknoware Oy | Postfach 19, 15101 Lahti | Ilmarisentie 8, 15200 Lahti Finland
Tel. +358 3 883 020 | USt-IdNr. FI01494751 | teknoware.com | emexit@teknoware.com

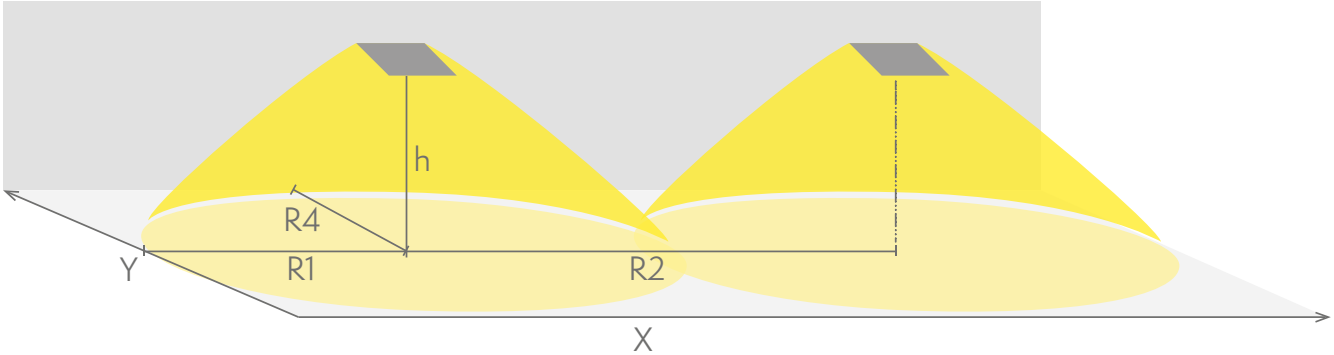

R1 Abstand von Wand (X-Achse)
R2 Montageabstand zwischen den Leuchten (X-Achse)
R4 Abstand von Wand (Y-Achse)

TWTC851WK

Montagehöhe (m)	Beleuchtungsstärke unterhalb der Leuchte (lux)	R1 (m)	R2 (m)	R4 (m)
		1 lux	1 lux	1 lux
2,5	4	3.5	11	1
3	2.9	2.6	10	1
4	1.5	2	9	1

WAHLFREIE ZUBEHÖR:

OPTIONALES MONTAGEZUBEHÖR FÜR SICHERHEITSLEUCHTEN

Artikelnummer	Produktname	Kompatibel Produktgruppe
XWTA810	Smooth Aufputzhalterung XWTA810	Smooth: Zone, Smooth: Line

Wir behalten uns das Recht vor, Änderungen ohne vorherige Ankündigung vorzunehmen.
Urheberrechte © 2024 Teknoware. Alle Rechte vorbehalten.
Datum: 21 May, 2024 | Quelle:
www.teknoware.com/de/smooth-line-sicherheitsleuchtee-twtc851wk

Teknoware Oy | Postfach 19, 15101 Lahti | Ilmarisentie 8, 15200 Lahti Finland
Tel. +358 3 883 020 | USt-IdNr. FI01494751 | teknoware.com | emexit@teknoware.com

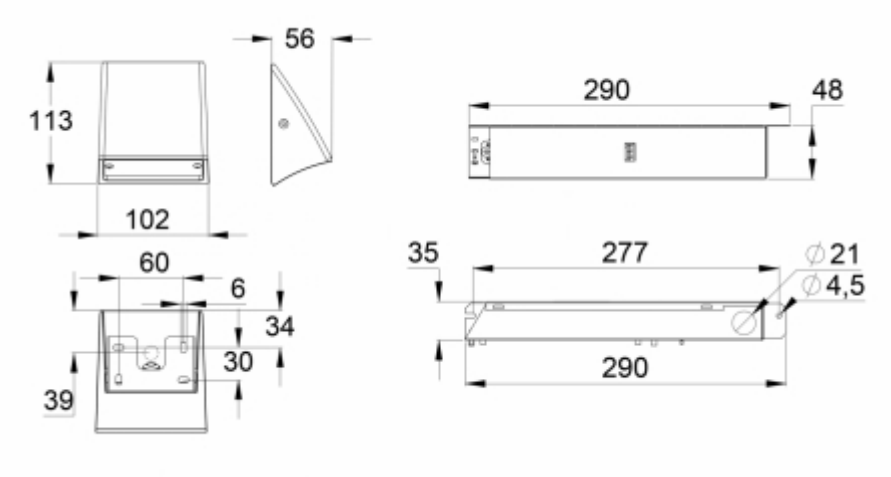

Wir behalten uns das Recht vor, Änderungen ohne vorherige Ankündigung vorzunehmen.
Urheberrechte © 2024 Teknoware. Alle Rechte vorbehalten.
Datum: 21 May, 2024 | Quelle:
www.teknoware.com/de/smooth-line-sicherheitsleuchtee-twtc851wk

Teknoware Oy | Postfach 19, 15101 Lahti | Ilmarisentie 8, 15200 Lahti Finland
Tel. +358 3 883 020 | USt-IdNr. FI01494751 | teknoware.com | emexit@teknoware.com