SMOOTH ZONE SICHERHEITSLEUCHTE TWTA852WAF

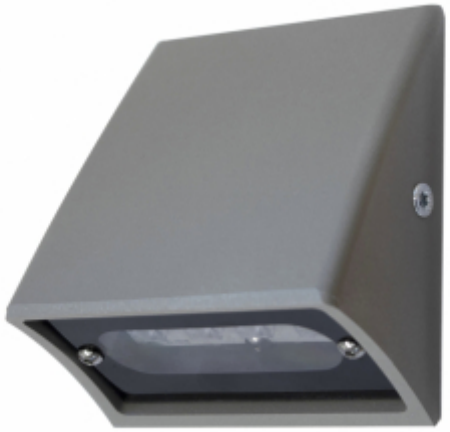

220-240 V 50/60 Hz AC | 1h | LED | IP 65/20 | RAL 7024 | 650 °C | -O- | CE | AALTO CONTROL | LUMI TEST | EN 1838 | EN 60598-2-22 | III

Sicherheitsleuchte mit 1 h Batterie, kompatibel mit Aalto Control (inkl. Lumi Test -Selbstest)

Teknoware Smooth ist ein kompakte, elegante aber äußerst strapazierfähige Sicherheitsleuchte für den Außenbereich. Sie fügt sich dank ihres formschönen Designs nahtlos in die Gebäudearchitektur ein. Die Smooth-Leuchte besteht aus zwei Komponenten: der Außenleuchte und einer getrennten Elektroeinheit für den Innenbereich. Ein 5 Meter langes feuerfestes Versorgungskabel, das beide Komponenten miteinander verbindet, ist im Lieferumfang enthalten. Die Leuchte wird wandmontiert. Smooth verfügt über ein stoßfestes Aluguss-Gehäuse (IK10), ist wasser- und staubdicht (der sichtbare Teil der Leuchte hat eine Schutzklasse von IP65). Die Standardfarbe der Leuchte ist Graphitgrau (RAL 7024), weitere Farben sind auf Anfrage erhältlich (z. B. Weiß RAL 9003).

Smooth Zone ist eine kompakte Sicherheitsleuchte für die effiziente Ausleuchtung von Freiflächen. Sie hat ein breites, einheitliches Lichtbild.

Wir behalten uns das Recht vor, Änderungen ohne vorherige Ankündigung vorzunehmen.
Urheberrechte © 2024 Teknoware. Alle Rechte vorbehalten.
Datum: 18 May, 2024 | Quelle:
www.teknoware.com/de/smooth-zone-sicherheitsleuchte-twta852waf

TEKNOWARE®

Teknoware Oy | Postfach 19, 15101 Lahti | Ilmarisentie 8, 15200 Lahti Finland
Tel. +358 3 883 020 | USt-IdNr. FI01494751 | teknoware.com | emexit@teknoware.com

Artikelnummer	TWTA852WAF
Betriebsart	Aalto Control, Lumi Test
Montage (Standard)	Einbau
Zollkode	94056080
GTIN-Kode	6438045026879
ETIM-Produktklasse	EC001957
Länge	100 mm
Breite	60 mm
Höhe	110 mm
Gewicht	1.4 kg
Betriebszeit	1 h
Max Eingansleistung VA	3 VA
Nominale Anschlusspannung	220-240 V, 50/60 Hz AC
Schutzklasse	III
IP-Klasse	IP65/IP20
Betriebstemperatur Min-Max	0...+35 °C
Hitzdrahtmessung für Kunststoffteile	650 °C
Lichtquelle	LED
Gehäusematerial	Aluminiumabguss
Farbe	RAL7024
Elektrische Montage	3 x 2,5 mm²
Lichtstrom	201 lm

Wandmontage

1 lux und 0,5 lux Tabelle, unter der Sicherheitsleuchte
Messabstand uber Boden 0,02 m, Messergebnisse beim Batteriebetrieb.

Wir behalten uns das Recht vor, Änderungen ohne vorherige Ankündigung vorzunehmen.
Urheberrechte © 2024 Teknoware. Alle Rechte vorbehalten.
Datum: 18 May, 2024 | Quelle:
www.teknoware.com/de/smooth-zone-sicherheitsleuchte-twta852waf

Teknoware Oy | Postfach 19, 15101 Lahti | Ilmarisentie 8, 15200 Lahti Finland
Tel. +358 3 883 020 | USt-IdNr. FI01494751 | teknoware.com | emexit@teknoware.com

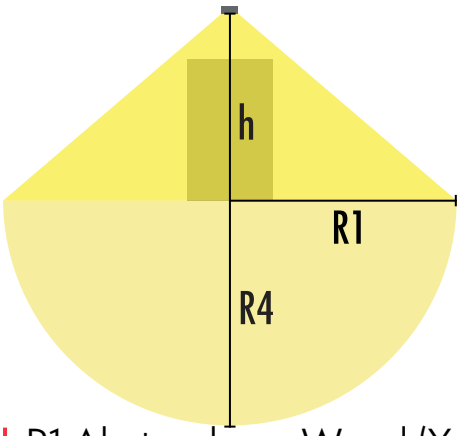

R1 Abstand von Wand (X-Achse)
R4 Abstand von Wand (Y-Achse)

TWTA852WAF

Montagehöhe (m)	Beleuchtungsstärke unterhalb der Leuchte (lux)	R1 (m)	R4 (m)	R1 (m)	R4 (m)
		1 lux	1 lux	0,5 lux	0,5 lux
2,5	13	2.4	4.5	2.5	6
3	9	2.6	5	2.8	6.5
4	5	3	5.2	3.4	7

WAHLFREIE ZUBEHÖR:

OPTIONALES MONTAGEZUBEHÖR FÜR SICHERHEITSLEUCHTEN

Artikelnummer	Produktname	Kompatibel Produktgruppe
XWTA810	Smooth Aufputzhalterung XWTA810	Smooth: Zone, Smooth: Line

Wir behalten uns das Recht vor, Änderungen ohne vorherige Ankündigung vorzunehmen.
Urheberrechte © 2024 Teknoware. Alle Rechte vorbehalten.
Datum: 18 May, 2024 | Quelle:
www.teknoware.com/de/smooth-zone-sicherheitsleuchte-twta852waf

Teknoware Oy | Postfach 19, 15101 Lahti | Ilmarisentie 8, 15200 Lahti Finland
Tel. +358 3 883 020 | USt-IdNr. FI01494751 | teknoware.com | emexit@teknoware.com

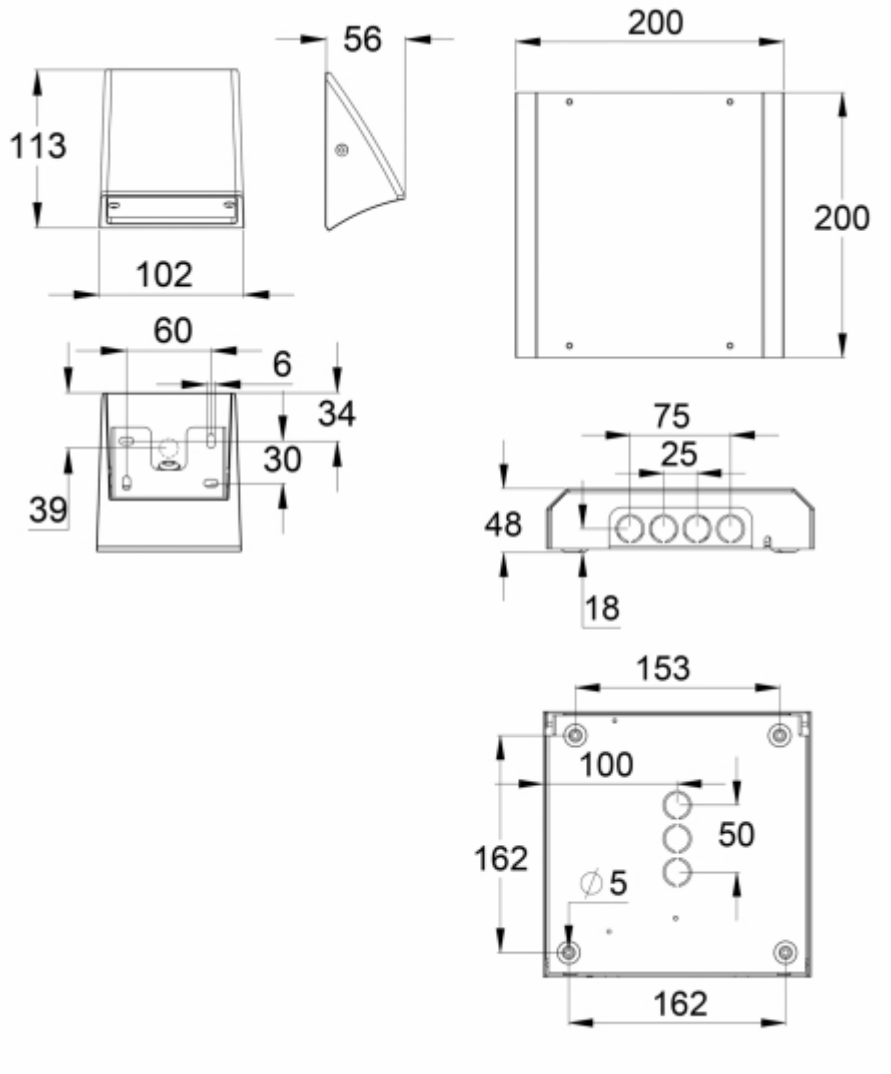

Wir behalten uns das Recht vor, Änderungen ohne vorherige Ankündigung vorzunehmen.
Urheberrechte © 2024 Teknoware. Alle Rechte vorbehalten.
Datum: 18 May, 2024 | Quelle:
www.teknoware.com/de/smooth-zone-sicherheitsleuchte-twta852waf

Teknoware Oy | Postfach 19, 15101 Lahti | Ilmarisentie 8, 15200 Lahti Finland
Tel. +358 3 883 020 | USt-IdNr. FI01494751 | teknoware.com | emexit@teknoware.com