# ESC 90 GEDIMMTE RETTUNGSZEICHENLEUCHTE TWT9051WKB T

220-240 V 50/60 Hz AC, DC | LED | IP 44 | 25 m | RAL 9005 | 650 °C | EN 1838 | EN 60598-2-22

## Gedimmte Rettungszeichenleuchte für Adressierbare 230 V Zentralbatterieanlagen

ESC 90 ist eine innovative Rettungszeichenleuchte. Modernste Technologie wird mit modernem Beleuchtungsdesign kombiniert. ESC 90 TWT9051WKRT wird gedimmt, um störendes Licht der Notbeleuchtung in dunkler Umgebung zu verhindern. Dank der qualitativ hochwertigen Elektronik sowie des optischen und mechanischen Designs bietet die Leuchte gleichmäßig beleuchtete Piktogramme, einen geringen Energieverbrauch sowie ein schlankes Aussehen.

Der Austausch der Piktogramme ist einfach – die Kunststoffplatte wird einfach an ihren Platz

Wir behalten uns das Recht vor, Änderungen ohne vorherige Ankündigung vorzunehmen.
Urheberrechte © 2024 Teknoware. Alle Rechte vorbehalten.
Datum: 26 May, 2024 | Quelle:
www.teknoware.com/de/unsere-loesungen/notbeleuchtung/esc-90-gedimmte-rettungszeichenleuchte-twt9051wkb-t

Teknoware Oy | Postfach 19, 15101 Lahti | Ilmarisentie 8, 15200 Lahti Finland
Tel. +358 3 883 020 | USt-IdNr. FI01494751 | teknoware.com | emexit@teknoware.com

geschoben. Die Rettungszeichenleuchte ESC 90 kann einfach an der Decke oder an der Wand montiert werden. Sie kann ein- oder zweiseitig verwendet werden, sowohl als Einbau als auch als Aufbaumontage. ESC 90 ist dank eines separaten Montagestücks, an das auch die Stromversorgung angeschlossen wird, besonders einfach und schnell zu montieren.

Wir behalten uns das Recht vor, Änderungen ohne vorherige Ankündigung vorzunehmen.
Urheberrechte © 2024 Teknoware. Alle Rechte vorbehalten.
Datum: 26 May, 2024 | Quelle:
www.teknoware.com/de/unsere-loesungen/notbeleuchtung/esc-90-gedimmte-rettungszeichenleuchte-twt9051wkb-t

Teknoware Oy | Postfach 19, 15101 Lahti | Ilmarisentie 8, 15200 Lahti Finland
Tel. +358 3 883 020 | USt-IdNr. FI01494751 | teknoware.com | emexit@teknoware.com

| | |
|---|---|
| Artikelnummer | TWT9051WKRT |
| Betriebsart | Tapsa Control |
| Montage (Standard) | Decken, Wand |
| Montage (mit Zubehör) | Einbau, Wandausleger, Pendel |
| Zollkode | 94056080 |
| GTIN-Kode | 06438045028705 |
| ETIM-Produktklasse | EC001957 |
| Länge | 268 mm |
| Breite | 40 mm |
| Höhe | 202 mm |
| Gewicht | 0,44 kg |
| Max Eingansleistung VA | 6,6 VA |
| Max Eingansleistung W | 4,2 W |
| Nominale Anschlusspannung | 220-240 V, 50/60 Hz AC, DC |
| Schutzklasse | II |
| IP-Klasse | IP44 |
| Betriebstemperatur Min-Max | -30...+50 °C |
| Hitzdrahtmessung für Kunststoffteile | 650 °C |
| Erkennungsweite | 25 m |
| Zertifikate | SGS Fimko |
| Lichtquelle | LED |
| Gehäusematerial | Kunststoff |
| Einbauöffnung | 45 x 275 mm |
| Farbe | RAL9005 |
| Elektrische Montage | 2/3 x 2,5 mm² |

# EIN ODER MEHRERE VON DIESE SIND ERFORDERLICH:

Wir behalten uns das Recht vor, Änderungen ohne vorherige Ankündigung vorzunehmen.
Urheberrechte © 2024 Teknoware. Alle Rechte vorbehalten.
Datum: 26 May, 2024 | Quelle:
www.teknoware.com/de/unsere-loesungen/notbeleuchtung/esc-90-gedimmte-rettungszeichenleuchte-twt9051wkb-t

Teknoware Oy | Postfach 19, 15101 Lahti | Ilmarisentie 8, 15200 Lahti Finland
Tel. +358 3 883 020 | USt-IdNr. FI01494751 | teknoware.com | emexit@teknoware.com

# PIKTOGRAMME FÜR RETTUNGSZEICHENLEUCHTEN

Wir behalten uns das Recht vor, Änderungen ohne vorherige Ankündigung vorzunehmen.
Urheberrechte © 2024 Teknoware. Alle Rechte vorbehalten.
Datum: 26 May, 2024 | Quelle:
www.teknoware.com/de/unsere-loesungen/notbeleuchtung/esc-90-gedimmte-rettungszeichenleuchte-twt9051wkb-t

Teknoware Oy | Postfach 19, 15101 Lahti | Ilmarisentie 8, 15200 Lahti Finland
Tel. +358 3 883 020 | USt-IdNr. FI01494751 | teknoware.com | emexit@teknoware.com

| Artikelnummer | Piktogramm | Erkennungsweite (m) | Kompatibel Produktgruppe |
|---|---|---|---|
| PB401 | | 25 | ESC 90 Rettungszeichenleuchten |
| PB9004 | | 25 | ESC 90 Rettungszeichenleuchten |
| PB9005 | | 25 | ESC 90 Rettungszeichenleuchten |
| PB9006 | | 25 | ESC 90 Rettungszeichenleuchten |

# WAHLFREIE ZUBEHÖR:

## BALLSCHUTZKORB FÜR SICHERHEITSLEUCHTEN

| Artikelnummer | Produktname | Kompatibel Produktgruppe |
|---|---|---|
| TW77508B | Ballschutzkorb TW77508B | ESC 0,5 Rettungszeichenleuchten, ESC 4 Rettungszeichenleuchten, ESC 90 Rettungszeichenleuchten, SAFE 82 Sicherheitsleuchten, Anbaumontage |

Wir behalten uns das Recht vor, Änderungen ohne vorherige Ankündigung vorzunehmen.
Urheberrechte © 2024 Teknoware. Alle Rechte vorbehalten.
Datum: 26 May, 2024 | Quelle:
www.teknoware.com/de/unsere-loesungen/notbeleuchtung/esc-90-gedimmte-rettungszeichenleuchte-twt9051wkb-t

Teknoware Oy | Postfach 19, 15101 Lahti | Ilmarisentie 8, 15200 Lahti Finland
Tel. +358 3 883 020 | USt-IdNr. FI01494751 | teknoware.com | emexit@teknoware.com

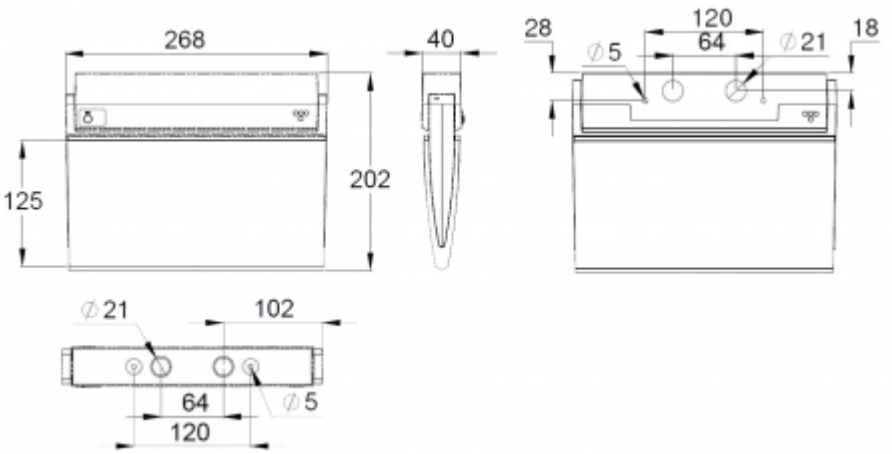


Wir behalten uns das Recht vor, Änderungen ohne vorherige Ankündigung vorzunehmen.
Urheberrechte © 2024 Teknoware. Alle Rechte vorbehalten.
Datum: 26 May, 2024 | Quelle:
www.teknoware.com/de/unsere-loesungen/notbeleuchtung/esc-90-gedimmte-rettungszeichenleuchte-twt9051wkb-t

Teknoware Oy | Postfach 19, 15101 Lahti | Ilmarisentie 8, 15200 Lahti Finland
Tel. +358 3 883 020 | USt-IdNr. FI01494751 | teknoware.com | emexit@teknoware.com