FAHNENAUSLEGER TWT9002

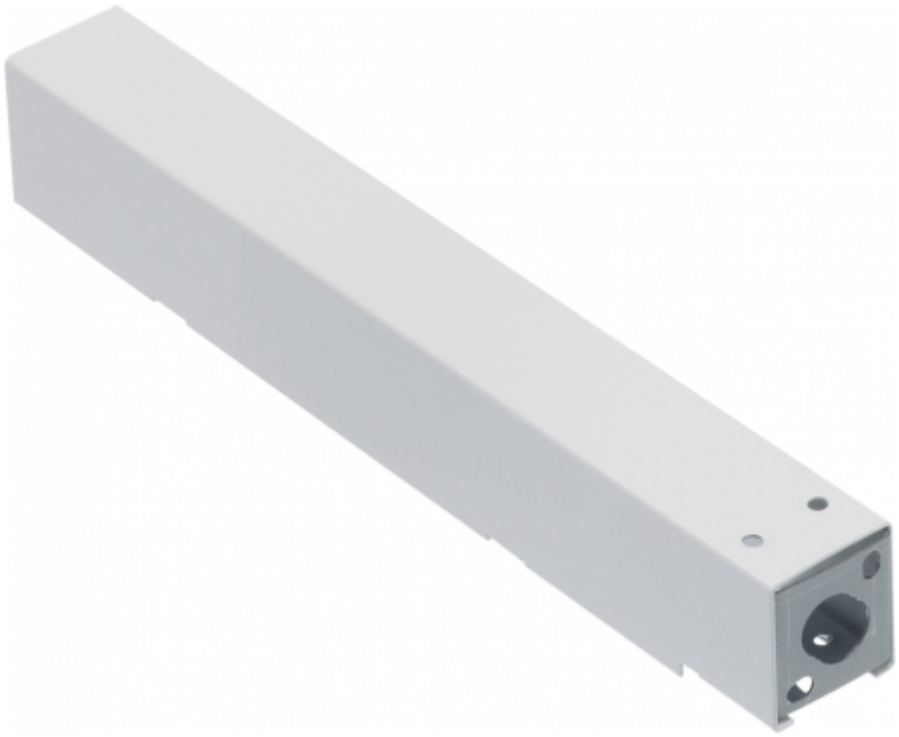

Fahnenausleger für ESC 90 und ESC 80 Rettungszeichenleuchte.

Wir behalten uns das Recht vor, Änderungen ohne vorherige Ankündigung vorzunehmen.
Urheberrechte © 2024 Teknoware. Alle Rechte vorbehalten.
Datum: 30 May, 2024 | Quelle: www.teknoware.com/de/fahnenausleger-twt9002

Teknoware Oy | Postfach 19, 15101 Lahti | Ilmarisentie 8, 15200 Lahti Finland
Tel. +358 3 883 020 | USt-IdNr. FI01494751 | teknoware.com | emexit@teknoware.com

Artikelnummer	TWT9002
Zollkode	94056080
GTIN-Kode	6438045011554
ETIM-Produktklasse	EC002557
Länge	272 mm
Breite	41 mm
Höhe	35 mm
Gewicht	0.32 kg

KOMPATIBEL PRODUKTE:

ESCAP EINZELBATTERIELEUCHTEN MIT SUPERKONDENSATOR UND AUTOMATISCHEM SELBSTTEST

Artikelnummer	Nominale Anschlusspannung	Betriebsart	Betriebszeit (h)
TWS9092WM	220-240 V, 50/60 Hz AC	Escap, Lumi Test	1
TWS8092WM	220-240 V, 50/60 Hz AC	Escap, Lumi Test	1

ESCAP EINZELBATTERIELEUCHTEN MIT SUPERKONDENSATOR UND KABELLOSER ZENTRALÜBERWACHUNG

Artikelnummer	Nominale Anschlusspannung	Betriebsart	Betriebszeit (h)
TWS9092WA	220-240 V, 50/60 Hz AC	Aalto Control, Escap, Lumi Test	1
TWS8092WA	220-240 V, 50/60 Hz AC	Aalto Control, Escap, Lumi Test	1

EINZELBATTERIELEUCHTEN MIT BATTERIE UND AUTOMATISCHEM SELBSTTEST

Wir behalten uns das Recht vor, Änderungen ohne vorherige Ankündigung vorzunehmen.
Urheberrechte © 2024 Teknoware. Alle Rechte vorbehalten.
Datum: 30 May, 2024 | Quelle: www.teknoware.com/de/fahnenausleger-twt9002

Teknoware Oy | Postfach 19, 15101 Lahti | Ilmarisentie 8, 15200 Lahti Finland
Tel. +358 3 883 020 | USt-IdNr. FI01494751 | teknoware.com | emexit@teknoware.com

Artikelnummer	Nominale Anschlussspannung	Betriebsart	Betriebszeit (h)
TWT9053WM	220-240 V, 50/60 Hz AC	Lumi Test	3
TWT8053WM	220-240 V, 50/60 Hz AC	Lumi Test	3

EINZELBATTERIELEUCHTEN MIT KABELLOSER ZENTRALÜBERWACHUNG AALTO CONTROL

Artikelnummer	Nominale Anschlussspannung	Betriebsart	Betriebszeit (h)
TWT9053WA	220-240 V, 50/60 Hz AC	Aalto Control, Lumi Test	3
TWT8053WA	220-240 V, 50/60 Hz AC	Aalto Control, Lumi Test	3

RETTUNGSZEICHENLEUCHTEN FÜR ADRESSIERBARE 230 V ZENTRALBATTERIEANLAGEN

220-240 V, 50/60 Hz AC, DC

Artikelnummer	Nominale Anschlussspannung	Betriebsart
TWT9051WK	220-240 V, 50/60 Hz AC, DC	Tapsa Control
TWT8051WK	220-240 V, 50/60 Hz AC, DC	Tapsa Control

RETTUNGSZEICHENLEUCHTEN FÜR 230 V ZENTRALBATTERIEANLAGEN

220-240 V, 50/60 Hz AC, DC

Artikelnummer	Nominale Anschlussspannung	Betriebsart
TWT9051W	220-240 V, 50/60 Hz AC, DC	
TWT8051W	220-240 V, 50/60 Hz AC, DC	

RETTUNGSZEICHENLEUCHTEN FÜR 24 V ZENTRALBATTERIEANLAGEN

24 V, 50/60 Hz AC, DC

Artikelnummer	Nominale Anschlussspannung	Betriebsart
TWT9041W	24 V, 50/60 Hz AC, DC	

Wir behalten uns das Recht vor, Änderungen ohne vorherige Ankündigung vorzunehmen.
Urheberrechte © 2024 Teknoware. Alle Rechte vorbehalten.
Datum: 30 May, 2024 | Quelle: www.teknoware.com/de/fahnenausleger-twt9002

Teknoware Oy | Postfach 19, 15101 Lahti | Ilmarisentie 8, 15200 Lahti Finland
Tel. +358 3 883 020 | USt-IdNr. FI01494751 | teknoware.com | emexit@teknoware.com

Artikelnummer	Nominale Anschlusspannung	Betriebsart
TWT8041W	24 V, 50/60 Hz AC, DC	

Wir behalten uns das Recht vor, Änderungen ohne vorherige Ankündigung vorzunehmen.
Urheberrechte © 2024 Teknoware. Alle Rechte vorbehalten.
Datum: 30 May, 2024 | Quelle: www.teknoware.com/de/fahnenausleger-twt9002

Teknoware Oy | Postfach 19, 15101 Lahti | Ilmarisentie 8, 15200 Lahti Finland
Tel. +358 3 883 020 | USt-IdNr. FI01494751 | teknoware.com | emexit@teknoware.com

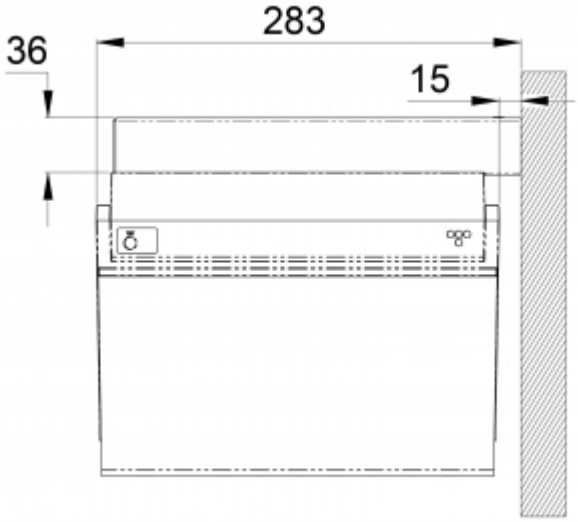

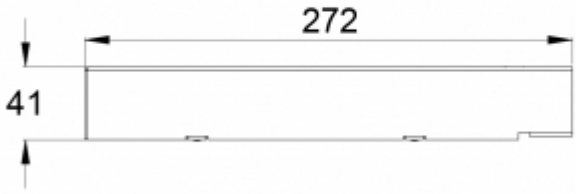

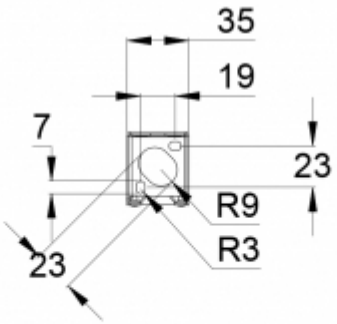

Wir behalten uns das Recht vor, Änderungen ohne vorherige Ankündigung vorzunehmen.
Urheberrechte © 2024 Teknoware. Alle Rechte vorbehalten.
Datum: 30 May, 2024 | Quelle: www.teknoware.com/de/fahnenausleger-twt9002

Teknoware Oy | Postfach 19, 15101 Lahti | Ilmarisentie 8, 15200 Lahti Finland
Tel. +358 3 883 020 | USt-IdNr. FI01494751 | teknoware.com | emexit@teknoware.com

Wir behalten uns das Recht vor, Änderungen ohne vorherige Ankündigung vorzunehmen.
Urheberrechte © 2024 Teknoware. Alle Rechte vorbehalten.
Datum: 30 May, 2024 | Quelle: www.teknoware.com/de/fahnenausleger-twt9002

Teknoware Oy | Postfach 19, 15101 Lahti | Ilmarisentie 8, 15200 Lahti Finland
Tel. +358 3 883 020 | USt-IdNr. FI01494751 | teknoware.com | emexit@teknoware.com

Wir behalten uns das Recht vor, Änderungen ohne vorherige Ankündigung vorzunehmen.
Urheberrechte © 2024 Teknoware. Alle Rechte vorbehalten.
Datum: 30 May, 2024 | Quelle: www.teknoware.com/de/fahnenausleger-twt9002

Teknoware Oy | Postfach 19, 15101 Lahti | Ilmarisentie 8, 15200 Lahti Finland
Tel. +358 3 883 020 | USt-IdNr. FI01494751 | teknoware.com | emexit@teknoware.com