EINBAUMONTAGERAHMEN TWT8006B

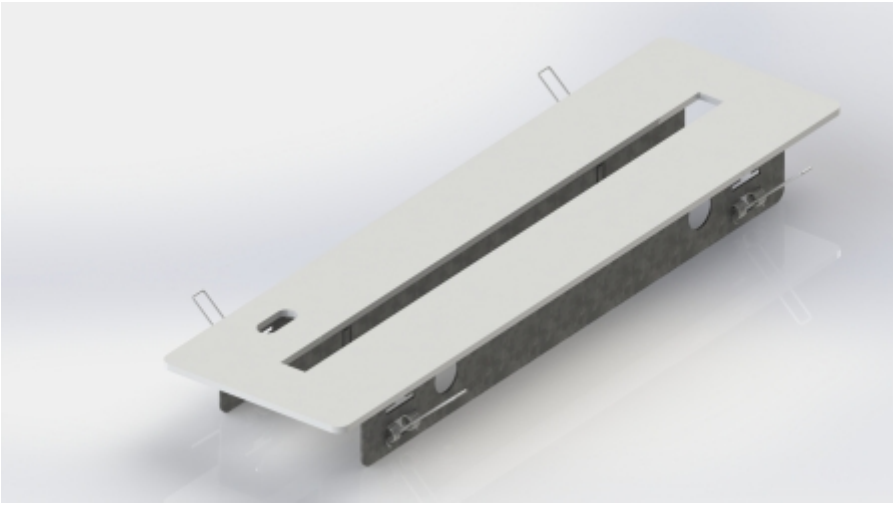

RAL
9003

Einbaumontagerahmen für ESC 80 Einzelbatterierettungszeichenleuchte. Montage mit Feder.

Wir behalten uns das Recht vor, Änderungen ohne vorherige Ankündigung vorzunehmen.
Urheberrechte © 2024 Teknoware. Alle Rechte vorbehalten.
Datum: 20 May, 2024 | Quelle:
www.teknoware.com/de/notbeleuchtung/einbaumontagerahmen-twt8006b

Teknoware Oy | Postfach 19, 15101 Lahti | Ilmarisentie 8, 15200 Lahti Finland
Tel. +358 3 883 020 | USt-IdNr. FI01494751 | teknoware.com | emexit@teknoware.com

Artikelnummer	TWT8006B
Zollkode	94056080
GTIN-Kode	6438045020334
ETIM-Produktklasse	EC002557
Länge	318 mm
Breite	88 mm
Höhe	33 mm
Gewicht	0,1 kg
Gehäusematerial	Metall
Einbauöffnung	82 x 276 mm
Farbe	RAL9003

Wir behalten uns das Recht vor, Änderungen ohne vorherige Ankündigung vorzunehmen.
Urheberrechte © 2024 Teknoware. Alle Rechte vorbehalten.
Datum: 20 May, 2024 | Quelle:
www.teknoware.com/de/notbeleuchtung/einbaumontagerahmen-twt8006b

Teknoware Oy | Postfach 19, 15101 Lahti | Ilmarisentie 8, 15200 Lahti Finland
Tel. +358 3 883 020 | USt-IdNr. FI01494751 | teknoware.com | emexit@teknoware.com

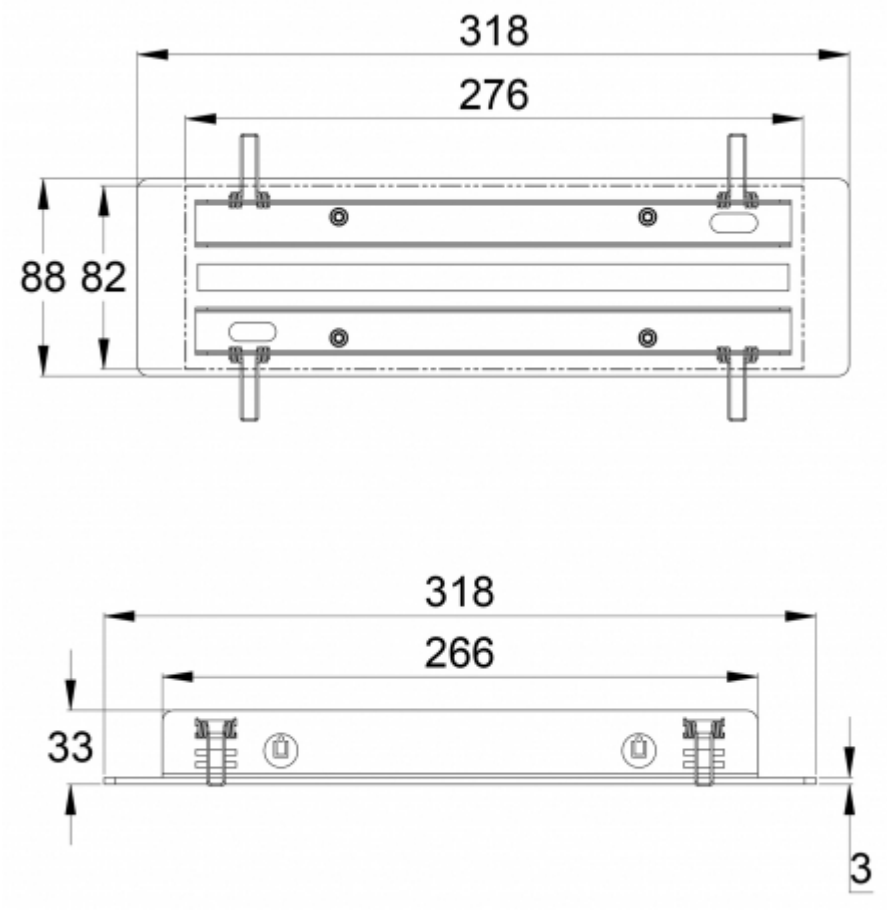

Wir behalten uns das Recht vor, Änderungen ohne vorherige Ankündigung vorzunehmen.
Urheberrechte © 2024 Teknoware. Alle Rechte vorbehalten.
Datum: 20 May, 2024 | Quelle:
www.teknoware.com/de/notbeleuchtung/einbaumontagerahmen-twt8006b

Teknoware Oy | Postfach 19, 15101 Lahti | Ilmarisentie 8, 15200 Lahti Finland
Tel. +358 3 883 020 | USt-IdNr. FI01494751 | teknoware.com | emexit@teknoware.com