STAMINA LINE MIDBAY SICHERHEITSLEUCHTE TWT7951WK

220-240 V 50/60 Hz AC,DC | LED | IP 65 | RAL 9007 | 850 °C | -O- | EN 1838 | EN 60598-2-22

Sicherheitsleuchte für Adressierbare 230 V Zentralbatterieanlagen

Die Stamina TWT7951W wurde entwickelt, um die hohen Anforderungen in schwierigen Umgebungen zu erfüllen.

Die Stamina TWT7951WK hat ein schlagfestes IK10-Metallgehäuse und ist staub- und wasserdicht mit der Schutzart IP65. Dieses Modell kann bei Gefriertemperaturen bis -30°C eingesetzt werden. Die Stamina bietet mehrere Befestigungsmöglichkeiten. Dieses Modell ist für die Beleuchtung von Fluren, engen und langen Bereichen konzipiert.

Wir behalten uns das Recht vor, Änderungen ohne vorherige Ankündigung vorzunehmen.
Urheberrechte © 2024 Teknoware. Alle Rechte vorbehalten.
Datum: 22 May, 2024 | Quelle:
www.teknoware.com/de/notbeleuchtung/stamina-line-midbay-sicherheitsleuchte-twt7951wk

Teknoware Oy | Postfach 19, 15101 Lahti | Ilmarisentie 8, 15200 Lahti Finland
Tel. +358 3 883 020 | USt-IdNr. FI01494751 | teknoware.com | emexit@teknoware.com

Artikelnummer	TWT7951WK
Betriebsart	Intelligent Controller, Tapsa Control
Montage (Standard)	Wand, Decken
Zollkode	94056080
GTIN-Kode	6438045024561
ETIM-Produktklasse	EC001957
Länge	265 mm
Breite	100 mm
Höhe	87 mm
Gewicht	1.2 kg
Max Eingansleistung VA	10 VA
Max Eingansleistung W	6 W
Nominale Anschlusspannung	220-240 V, 50/60 Hz AC,DC
Schutzklasse	I
IP-Klasse	IP65
IK-Klasse	IK10
Betriebstemperatur Min-Max	-30...+50 °C
Hitzdrahtmessung für Kunststoffteile	850 °C
Lichtquelle	LED
Gehäusematerial	Aluminiumabguss
Farbe	RAL9007
Elektrische Montage	3 x 2,5 mm²
Lichtstrom	215 lm

Sicherheitsbeleuchtung für Fluchtwege (Deckenmontage)

1 Tabelle fur Fluchtwegebeleuchtung mit 1 lux auf der Mittelachse nach Norm EN 1838
Messabstand uber Boden 0,02 m, Messergebnisse beim Batteriebetrieb.

Wir behalten uns das Recht vor, Änderungen ohne vorherige Ankündigung vorzunehmen.
Urheberrechte © 2024 Teknoware. Alle Rechte vorbehalten.
Datum: 22 May, 2024 | Quelle:
www.teknoware.com/de/notbeleuchtung/stamina-line-midbay-sicherheitsleuchte-twt7951wk

Teknoware Oy | Postfach 19, 15101 Lahti | Ilmarisentie 8, 15200 Lahti Finland
Tel. +358 3 883 020 | USt-IdNr. FI01494751 | teknoware.com | emexit@teknoware.com

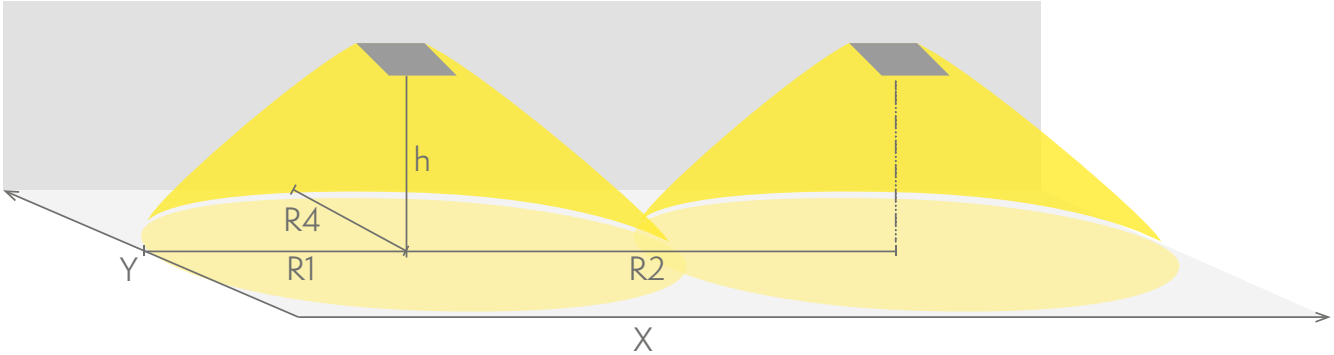

R1 Abstand von Wand (X-Achse)
R2 Montageabstand zwischen den Leuchten (X-Achse)
R4 Abstand von Wand (Y-Achse)

TWT7951WK

Montagehöhe (m)	Beleuchtungsstärke unterhalb der Leuchte (lux)	R1 (m)	R2 (m)	R4 (m)
		1 lux	1 lux	1 lux
2,5	41	5	12.5	1
3	28	5.5	13.5	1
4	16	6	15	1
6	6.5	6.5	16	1
8	3.5	7	17	1
10	2	7.5	19.5	1

EIN ODER MEHRERE VON DIESE SIND ERFORDERLICH:

OPTIONALES MONTAGEZUBEHÖR FÜR SICHERHEITSLEUCHTEN

Artikelnummer	Produktname	Kompatibel Produktgruppe
XWT5210	Stamina Wandhalterung XWT5210	Stamina: Zone, Stamina: Zone Highoutput, Stamina: Line Lowbay, Stamina: Line Midbay
XWT5211	Stamina Deckenhalterung XWT5211	Stamina: Zone, Stamina: Zone Highoutput, Stamina: Line Lowbay, Easy: Combo Rettungszeichen / Sicherheitsleuchte

WAHLFREIE ZUBEHÖR:

OPTIONALES MONTAGEZUBEHÖR FÜR

Wir behalten uns das Recht vor, Änderungen ohne vorherige Ankündigung vorzunehmen.
Urheberrechte © 2024 Teknoware. Alle Rechte vorbehalten.
Datum: 22 May, 2024 | Quelle:
www.teknoware.com/de/notbeleuchtung/stamina-line-midbay-sicherheitsleuchte-twt7951wk

Teknoware Oy | Postfach 19, 15101 Lahti | Ilmarisentie 8, 15200 Lahti Finland
Tel. +358 3 883 020 | USt-IdNr. FI01494751 | teknoware.com | emexit@teknoware.com

SICHERHEITSLEUCHTEN

Artikelnummer	Produktname	Kompatibel Produktgruppe
XWT5213	Stamina Einbaumontagerahmen XWT5213	Stamina: Zone, Stamina: Zone Highoutput, Stamina: Line Lowbay, Stamina: Line Midbay

Wir behalten uns das Recht vor, Änderungen ohne vorherige Ankündigung vorzunehmen.
Urheberrechte © 2024 Teknoware. Alle Rechte vorbehalten.
Datum: 22 May, 2024 | Quelle:
www.teknoware.com/de/notbeleuchtung/stamina-line-midbay-sicherheitsleuchte-twt7951wk

Teknoware Oy | Postfach 19, 15101 Lahti | Ilmarisentie 8, 15200 Lahti Finland
Tel. +358 3 883 020 | USt-IdNr. FI01494751 | teknoware.com | emexit@teknoware.com

Wir behalten uns das Recht vor, Änderungen ohne vorherige Ankündigung vorzunehmen.
Urheberrechte © 2024 Teknoware. Alle Rechte vorbehalten.
Datum: 22 May, 2024 | Quelle:
www.teknoware.com/de/notbeleuchtung/stamina-line-midbay-sicherheitsleuchte-twt7951wk

Teknoware Oy | Postfach 19, 15101 Lahti | Ilmarisentie 8, 15200 Lahti Finland
Tel. +358 3 883 020 | USt-IdNr. FI01494751 | teknoware.com | emexit@teknoware.com

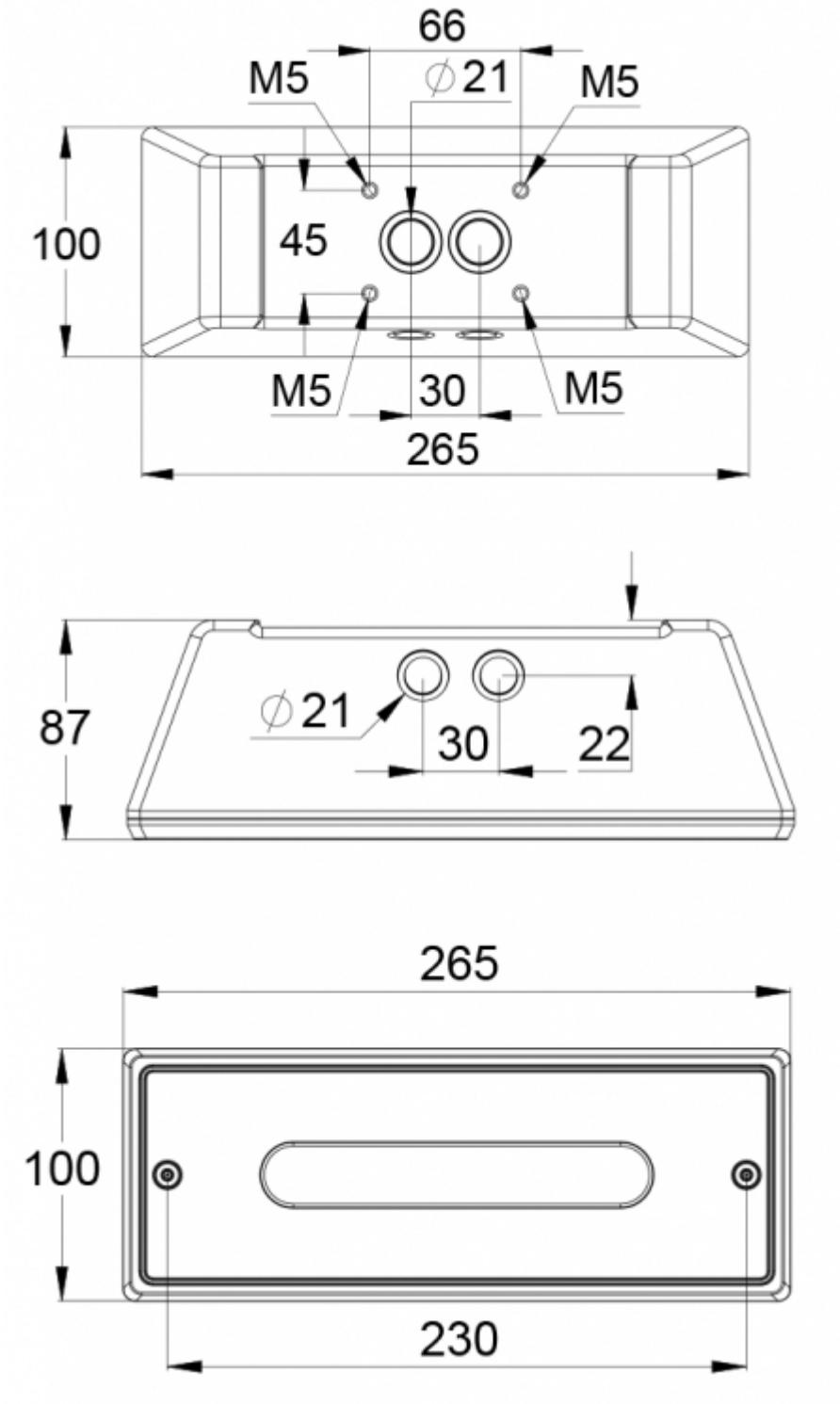

Wir behalten uns das Recht vor, Änderungen ohne vorherige Ankündigung vorzunehmen.
Urheberrechte © 2024 Teknoware. Alle Rechte vorbehalten.
Datum: 22 May, 2024 | Quelle:
www.teknoware.com/de/notbeleuchtung/stamina-line-midbay-sicherheitsleuchte-twt7951wk

Teknoware Oy | Postfach 19, 15101 Lahti | Ilmarisentie 8, 15200 Lahti Finland
Tel. +358 3 883 020 | USt-IdNr. FI01494751 | teknoware.com | emexit@teknoware.com