# SILVER LED-RETTUNGSZEICHENLEUCHTE TWT6551WK

220-240 V 50/60 Hz AC, DC | LED | IP 20 | 30 m | RAL 9006 | 650 °C | -O- | EN 1838 | EN 60598-2-22

## LED-Rettungszeichenleuchte für Adressierbare 230 V Zentralbatterieanlagen

Die Silver-Leuchten von Teknoware sind LED-Rettungszeichenleuchten mit Metallkorpus. Sie sind für ästhetisch anspruchsvolle Umgebungen geeignet.

Die zweiseitige Leuchtplatte der Silver-Leuchten wird mittels Siebdruck angebracht. Ihr Korpus besteht aus gebogenem Stahlblech.

Wir behalten uns das Recht vor, Änderungen ohne vorherige Ankündigung vorzunehmen.
Urheberrechte © 2024 Teknoware. Alle Rechte vorbehalten.
Datum: 25 May, 2024 | Quelle:
www.teknoware.com/de/notbeleuchtung/silver-led-rettungszeichenleuchte-twt6551wk

Teknoware Oy | Postfach 19, 15101 Lahti | Ilmarisentie 8, 15200 Lahti Finland
Tel. +358 3 883 020 | USt-IdNr. FI01494751 | teknoware.com | emexit@teknoware.com

# EINZELN VERPACKT LICHTER

| Artikelnummer |
| --- |
| Y6551WK145 |
| Y6551WK143 |

| | |
| --- | --- |
| Artikelnummer | TWT6551WK |
| Betriebsart | Intelligent Controller, Tapsa Control |
| Montage (Standard) | Decken |
| Zollkode | 94056080 |
| GTIN-Kode | 6438045018904 |
| ETIM-Produktklasse | EC001957 |
| Länge | 350 mm |
| Breite | 60 mm |
| Höhe | 254 mm |
| Gewicht | 1,9 kg |
| Max Eingansleistung VA | 10,4 VA |
| Max Eingansleistung W | 6,5 W |
| Nominale Anschlusspannung | 220-240 V, 50/60 Hz AC, DC |
| Schutzklasse | I |
| IP-Klasse | IP20 |
| Betriebstemperatur Min-Max | -30...+50 °C |
| Hitzdrahtmessung für Kunststoffteile | 650 °C |
| Erkennungsweite | 30 m |
| Lichtquelle | LED |
| Gehäusematerial | Metall |
| Farbe | RAL9006 |
| Elektrische Montage | 3 x 2,5 mm² |

Wir behalten uns das Recht vor, Änderungen ohne vorherige Ankündigung vorzunehmen.
Urheberrechte © 2024 Teknoware. Alle Rechte vorbehalten.
Datum: 25 May, 2024 | Quelle:
www.teknoware.com/de/notbeleuchtung/silver-led-rettungszeichenleuchte-twt6551wk

Teknoware Oy | Postfach 19, 15101 Lahti | Ilmarisentie 8, 15200 Lahti Finland
Tel. +358 3 883 020 | USt-IdNr. FI01494751 | teknoware.com | emexit@teknoware.com

# EIN ODER MEHRERE VON DIESE SIND ERFORDERLICH:

## PIKTOGRAMME FÜR RETTUNGSZEICHENLEUCHTEN

| Artikelnummer | Piktogramm | Erkennungsweite (m) | Kompatibel Produktgruppe |
|---|---|---|---|
| PBV3002E | | 30 | Silver-Rettungszeichenleuchten |
| PBV3003E | | 30 | Silver-Rettungszeichenleuchten |
| PBV3005E | | 30 | Silver-Rettungszeichenleuchten |

# WAHLFREIE ZUBEHÖR:

## KLEBEETIKETTEN FÜR RETTUNGSZEICHENLEUCHTEN

| Artikelnummer | Piktogramm | Kompatibel Produktgruppe |
|---|---|---|
| XWT7000 | | Silver-Rettungszeichenleuchten |

# SPARE PARTS:

## ERSATZTEILE FÜR NOTLEUCHTE

| Artikelnummer | Produktname | Kompatibel Produktgruppe |
|---|---|---|
| W100001 | Ballast W100001 | Sicherheitsleuchten für adressierbare 230 V Zentralbatterieanlagen, Rettungszeichenleuchten für adressierbare 230 V Zentralbatterieanlagen |

Wir behalten uns das Recht vor, Änderungen ohne vorherige Ankündigung vorzunehmen.
Urheberrechte © 2024 Teknoware. Alle Rechte vorbehalten.
Datum: 25 May, 2024 | Quelle:
www.teknoware.com/de/notbeleuchtung/silver-led-rettungszeichenleuchte-twt6551wk

Teknoware Oy | Postfach 19, 15101 Lahti | Ilmarisentie 8, 15200 Lahti Finland
Tel. +358 3 883 020 | USt-IdNr. FI01494751 | teknoware.com | emexit@teknoware.com

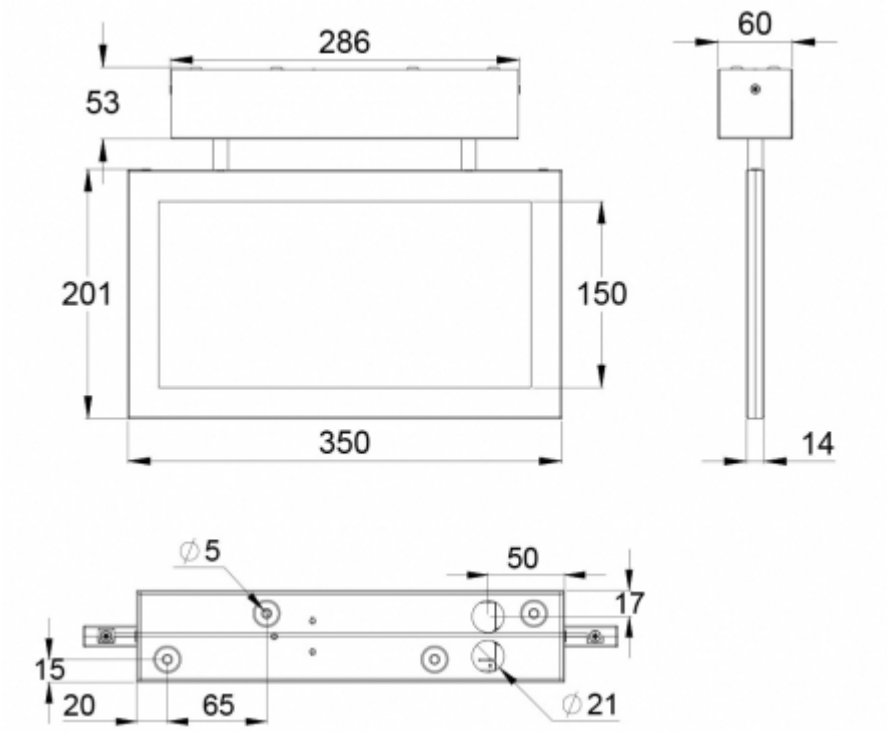


Wir behalten uns das Recht vor, Änderungen ohne vorherige Ankündigung vorzunehmen.
Urheberrechte © 2024 Teknoware. Alle Rechte vorbehalten.
Datum: 25 May, 2024 | Quelle:
www.teknoware.com/de/notbeleuchtung/silver-led-rettungszeichenleuchte-twt6551wk

Teknoware Oy | Postfach 19, 15101 Lahti | Ilmarisentie 8, 15200 Lahti Finland
Tel. +358 3 883 020 | USt-IdNr. FI01494751 | teknoware.com | emexit@teknoware.com