LINESPOT LED-SICHERHEITSLEUCHTE TWT5052WM

220-240 V 50/60 Hz AC | 1h | LED | IP 20 | RAL 9003 | 850 °C | -o- | CE | LUMI TEST | EN 60598-2-22

LED-Sicherheitsleuchte mit 1 h Batterie und Lumi Test - Selbstest

Linespot wurde eigens für die Beleuchtung hoher Korridore konzipiert. Sie verwendet die neueste LED-Technologie. Die Optik der Leuchte wurde für einen langen und schmalen Lichtverteilungsbereich konzipiert, der den Fluchtweg effizient beleuchtet, und ermöglicht längere Abstände zwischen den Leuchten sowie eine Montagehöhe.

Die geringe Größe und das stilvolle Design von Linespot ermöglicht die Anwendung einer energieeffizienten Notbeleuchtung, ohne dabei die Atmosphäre von Innenräumen zu beeinträchtigen.

Wir behalten uns das Recht vor, Änderungen ohne vorherige Ankündigung vorzunehmen.
Urheberrechte © 2024 Teknoware. Alle Rechte vorbehalten.
Datum: 19 May, 2024 | Quelle:
www.teknoware.com/de/notbeleuchtung/linespot-led-sicherheitsleuchte-twt5052wm

Teknoware Oy | Postfach 19, 15101 Lahti | Ilmarisentie 8, 15200 Lahti Finland
Tel. +358 3 883 020 | USt-IdNr. FI01494751 | teknoware.com | emexit@teknoware.com

EINZELN VERPACKT LICHTER

Artikelnummer
Y5052WM

Artikelnummer	TWT5052WM
Betriebsart	Lumi Test
Montage (Standard)	Einbau
Zollkode	94056080
GTIN-Kode	6438045008196
ETIM-Produktklasse	EC001957
Länge	101 mm
Breite	101 mm
Höhe	55 mm
Gewicht	0,6 kg
Betriebszeit	1 h
Max Eingansleistung VA	3 VA
Nominale Anschlusspannung	220-240 V, 50/60 Hz AC
Schutzklasse	I
IP-Klasse	IP20
Betriebstemperatur Min-Max	0...+35 °C
Hitzdrahtmessung für Kunststoffteile	850 °C
Lichtquelle	LED
Gehäusematerial	Kunststoff
Einbauöffnung	ø75 mm
Farbe	RAL9003
Elektrische Montage	3 x 2,5 mm²

Wir behalten uns das Recht vor, Änderungen ohne vorherige Ankündigung vorzunehmen.
Urheberrechte © 2024 Teknoware. Alle Rechte vorbehalten.
Datum: 19 May, 2024 | Quelle:
www.teknoware.com/de/notbeleuchtung/linespot-led-sicherheitsleuchte-twt5052wm

Teknoware Oy | Postfach 19, 15101 Lahti | Ilmarisentie 8, 15200 Lahti Finland
Tel. +358 3 883 020 | USt-IdNr. FI01494751 | teknoware.com | emexit@teknoware.com

Lichtstrom	265 lm

Sicherheitsbeleuchtung für Fluchtwege (Deckenmontage)

1 Tabelle fur Fluchtwegebeleuchtung mit 1 lux auf der Mittelachse nach Norm EN 1838
Messabstand uber Boden 0,02 m, Messergebnisse beim Batteriebetrieb.

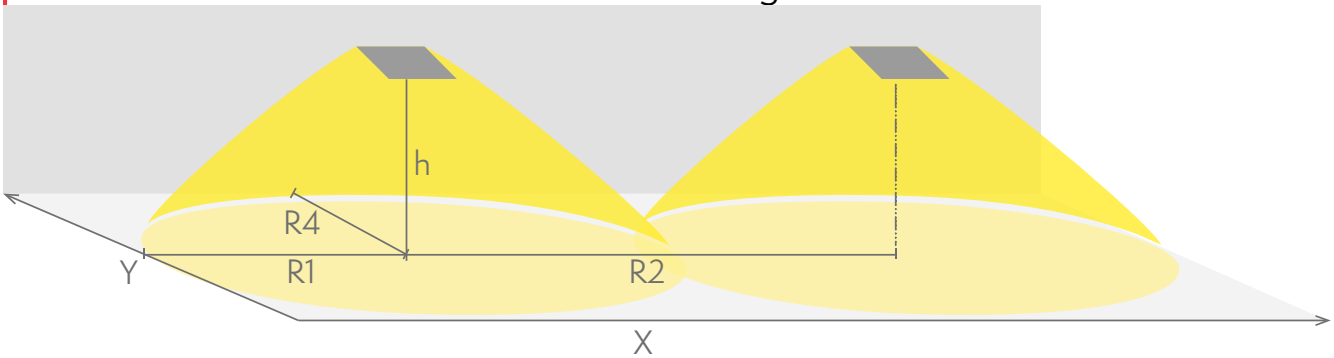

R1 Abstand von Wand (X-Achse)
R2 Montageabstand zwischen den Leuchten (X-Achse)
R4 Abstand von Wand (Y-Achse)

TWT5052WM

Montagehöhe (m)	Beleuchtungsstärke unterhalb der Leuchte (lux)	R1 (m)	R2 (m)	R4 (m)
		1 lux	1 lux	1 lux
2,5	40	5	11	1
4	15	6,5	17	1
6	6	7,5	20	1
8	3,5	7	21	1
10	2	6,5	21	1

SPARE PARTS:

ERSATZTEILE FÜR NOTLEUCHTE

Artikelnummer	Produktname	Kompatibel Produktgruppe
W120006	Batteriepaket W120006	

Wir behalten uns das Recht vor, Änderungen ohne vorherige Ankündigung vorzunehmen.
Urheberrechte © 2024 Teknoware. Alle Rechte vorbehalten.
Datum: 19 May, 2024 | Quelle:
www.teknoware.com/de/notbeleuchtung/linespot-led-sicherheitsleuchte-twt5052wm

Teknoware Oy | Postfach 19, 15101 Lahti | Ilmarisentie 8, 15200 Lahti Finland
Tel. +358 3 883 020 | USt-IdNr. FI01494751 | teknoware.com | emexit@teknoware.com

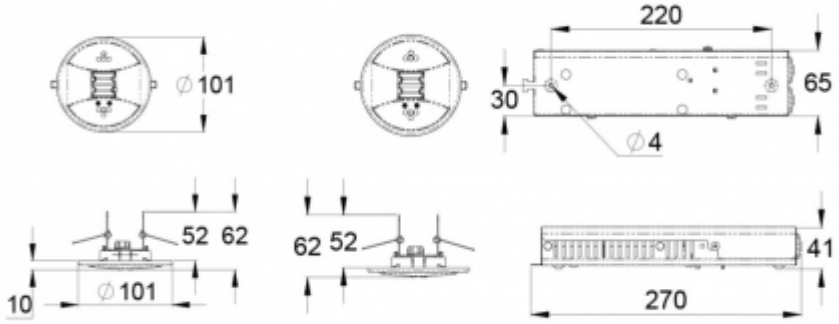

Wir behalten uns das Recht vor, Änderungen ohne vorherige Ankündigung vorzunehmen.
Urheberrechte © 2024 Teknoware. Alle Rechte vorbehalten.
Datum: 19 May, 2024 | Quelle:
www.teknoware.com/de/notbeleuchtung/linespot-led-sicherheitsleuchte-twt5052wm

Teknoware Oy | Postfach 19, 15101 Lahti | Ilmarisentie 8, 15200 Lahti Finland
Tel. +358 3 883 020 | USt-IdNr. FI01494751 | teknoware.com | emexit@teknoware.com