STEP SICHERHEITSLEUCHTE TWT1651WK

220-240 V 50/60 Hz AC, DC | LED | IP 20 | RAL 9003 | 650 °C | EN 60598-2-22

LED-Sicherheitsleuchte für Adressierbare 230 V Zentralbatterieanlagen

Die elegante und dezente Step-Sicherheitsleuchte wurde insbesondere für Treppen und ähnliche Objekte konzipiert, bei denen sich die Einbauoberfläche nahe am Boden befindet. Sie eignet sich beispielsweise gut für Theater und Krankenhäuser, in denen die Sicherheitsleuchten in Bodennähe angebracht werden sollen.

Wir behalten uns das Recht vor, Änderungen ohne vorherige Ankündigung vorzunehmen.
Urheberrechte © 2024 Teknoware. Alle Rechte vorbehalten.
Datum: 19 May, 2024 | Quelle:
www.teknoware.com/de/notbeleuchtung/step-sicherheitsleuchte-twt1651wk

Teknoware Oy | Postfach 19, 15101 Lahti | Ilmarisentie 8, 15200 Lahti Finland
Tel. +358 3 883 020 | USt-IdNr. FI01494751 | teknoware.com | emexit@teknoware.com

Artikelnummer	TWT1651WK
Betriebsart	Intelligent Controller, Tapsa Control
Zollkode	94056080
GTIN-Kode	6438045023120
ETIM-Produktklasse	EC001957
Länge	80 mm
Breite	200 mm
Höhe	100 mm
Gewicht	0.8 kg
Max Eingansleistung VA	10 VA
Max Eingansleistung W	5,5 W
Nominale Anschlusspannung	220-240 V, 50/60 Hz AC, DC
Schutzklasse	I
IP-Klasse	IP20
Betriebstemperatur Min-Max	-30...+50 °C
Hitzdrahtmessung für Kunststoffteile	650 °C
Lichtquelle	LED
Einbauöffnung	170 x 82 mm
Farbe	RAL9003
Elektrische Montage	3 x 2,5 mm²
Lichtstrom	110 lm

Sicherheitsbeleuchtung für Fluchtwege (Wandmontage)

1 Tabelle fur Fluchtwegebeleuchtung mit 1 lux auf der Mittelachse nach Norm EN 1838
Messabstand uber Boden 0,02 m, Messergebnisse beim Batteriebetrieb.

Wir behalten uns das Recht vor, Änderungen ohne vorherige Ankündigung vorzunehmen.
Urheberrechte © 2024 Teknoware. Alle Rechte vorbehalten.
Datum: 19 May, 2024 | Quelle:
www.teknoware.com/de/notbeleuchtung/step-sicherheitsleuchte-twt1651wk

Teknoware Oy | Postfach 19, 15101 Lahti | Ilmarisentie 8, 15200 Lahti Finland
Tel. +358 3 883 020 | USt-IdNr. FI01494751 | teknoware.com | emexit@teknoware.com

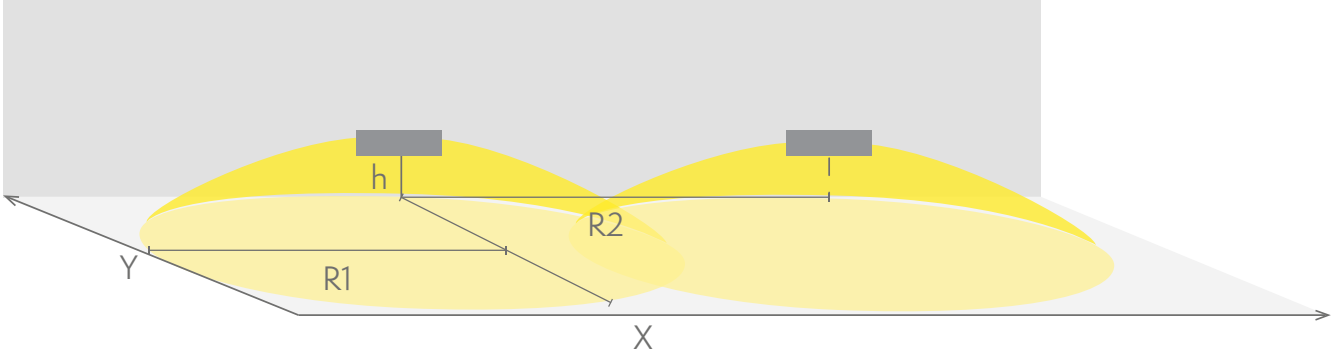

R1 Abstand von Wand (X-Achse)
R2 Montageabstand zwischen den Leuchten (X-Achse)

TWT1651WK

Montagehöhe (m)	Beleuchtungsstärke unterhalb der Leuchte (lux)	R1 (m)	R2 (m)
		1 lux	1 lux
0,3	250	1.5	4

WAHLFREIE ZUBEHÖR:

OPTIONALES MONTAGEZUBEHÖR FÜR SICHERHEITSLEUCHTEN

Artikelnummer	Produktname	Kompatibel Produktgruppe
TWT1601	Step Einbaugehäuse TWT1601	

Wir behalten uns das Recht vor, Änderungen ohne vorherige Ankündigung vorzunehmen.
Urheberrechte © 2024 Teknoware. Alle Rechte vorbehalten.
Datum: 19 May, 2024 | Quelle:
www.teknoware.com/de/notbeleuchtung/step-sicherheitsleuchte-twt1651wk

Teknoware Oy | Postfach 19, 15101 Lahti | Ilmarisentie 8, 15200 Lahti Finland
Tel. +358 3 883 020 | USt-IdNr. FI01494751 | teknoware.com | emexit@teknoware.com

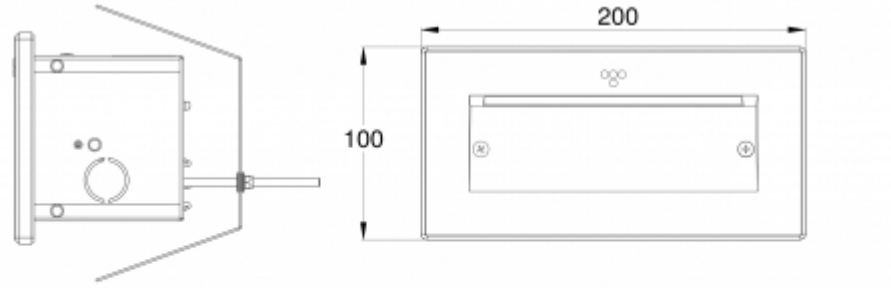

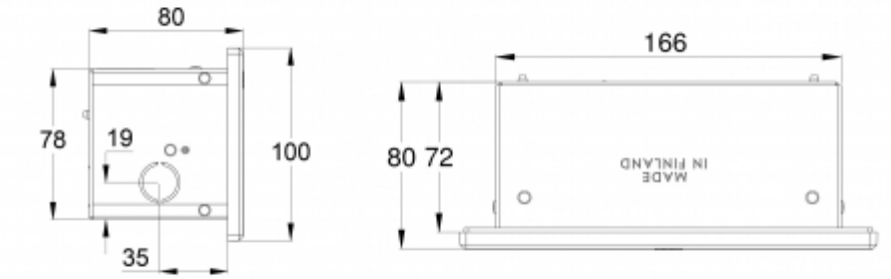

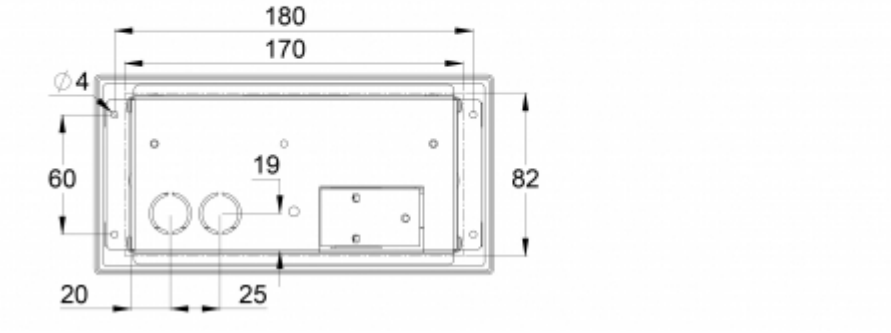

Wir behalten uns das Recht vor, Änderungen ohne vorherige Ankündigung vorzunehmen.
Urheberrechte © 2024 Teknoware. Alle Rechte vorbehalten.
Datum: 19 May, 2024 | Quelle:
www.teknoware.com/de/notbeleuchtung/step-sicherheitsleuchte-twt1651wk

Teknoware Oy | Postfach 19, 15101 Lahti | Ilmarisentie 8, 15200 Lahti Finland
Tel. +358 3 883 020 | USt-IdNr. FI01494751 | teknoware.com | emexit@teknoware.com