LINESPOT II LOWBAY SICHERHEITSLEUCHTE TWT1452WM

220-240 V 50/60 Hz AC | 1h | LED | IP 20 | RAL 9003 | 850 °C | -O- | CE | LUMI TEST | EN 60598-2-22

Sicherheitsleuchte mit 1 h Batterie und Lumi Test -Selbstest

Die kompakte und stilvolle Leuchte Linespot II Lowbay wurde eigens für die Beleuchtung von Korridoren konzipiert. Die Leuchte kann eingebaut werden. Der Durchmesser der Einbauöffnung beträgt 75 Millimeter. Das Design von Linespot II Lowbay ist eine unauffällige Lösung für eine effiziente Notbeleuchtung. Sie bietet eine lange und schmale Lichtverteilung, die den Fluchtweg auf effiziente Weise beleuchtet.

Wir behalten uns das Recht vor, Änderungen ohne vorherige Ankündigung vorzunehmen.
Urheberrechte © 2024 Teknoware. Alle Rechte vorbehalten.
Datum: 17 May, 2024 | Quelle:
www.teknoware.com/de/notbeleuchtung/linespot-ii-lowbay-sicherheitsleuchte-twt1452wm

Teknoware Oy | Postfach 19, 15101 Lahti | Ilmarisentie 8, 15200 Lahti Finland
Tel. +358 3 883 020 | USt-IdNr. FI01494751 | teknoware.com | emexit@teknoware.com

EINZELN VERPACKT LICHTER

Artikelnummer
Y1452WM

Artikelnummer	TWT1452WM
Betriebsart	Lumi Test
Montage (Standard)	Einbau
Zollkode	94056080
GTIN-Kode	6438045019796
ETIM-Produktklasse	EC001957
Länge	100 mm
Breite	100 mm
Höhe	50 mm
Gewicht	0,6 kg
Betriebszeit	1 h
Max Eingansleistung VA	3 VA
Nominale Anschlusspannung	220-240 V, 50/60 Hz AC
Schutzklasse	I
IP-Klasse	IP20
Betriebstemperatur Min-Max	0...+35 °C
Hitzdrahtmessung für Kunststoffteile	850 °C
Lichtquelle	LED
Gehäusematerial	Kunststoff
Einbauöffnung	ø75 mm
Farbe	RAL9003
Elektrische Montage	3 x 2,5 mm²

Wir behalten uns das Recht vor, Änderungen ohne vorherige Ankündigung vorzunehmen.
Urheberrechte © 2024 Teknoware. Alle Rechte vorbehalten.
Datum: 17 May, 2024 | Quelle:
www.teknoware.com/de/notbeleuchtung/linespot-ii-lowbay-sicherheitsleuchte-twt1452wm

Teknoware Oy | Postfach 19, 15101 Lahti | Ilmarisentie 8, 15200 Lahti Finland
Tel. +358 3 883 020 | USt-IdNr. FI01494751 | teknoware.com | emexit@teknoware.com

Lichtstrom	250 lm

Sicherheitsbeleuchtung für Fluchtwege (Deckenmontage)

1 Tabelle fur Fluchtwegebeleuchtung mit 1 lux auf der Mittelachse nach Norm EN 1838
Messabstand uber Boden 0,02 m, Messergebnisse beim Batteriebetrieb.

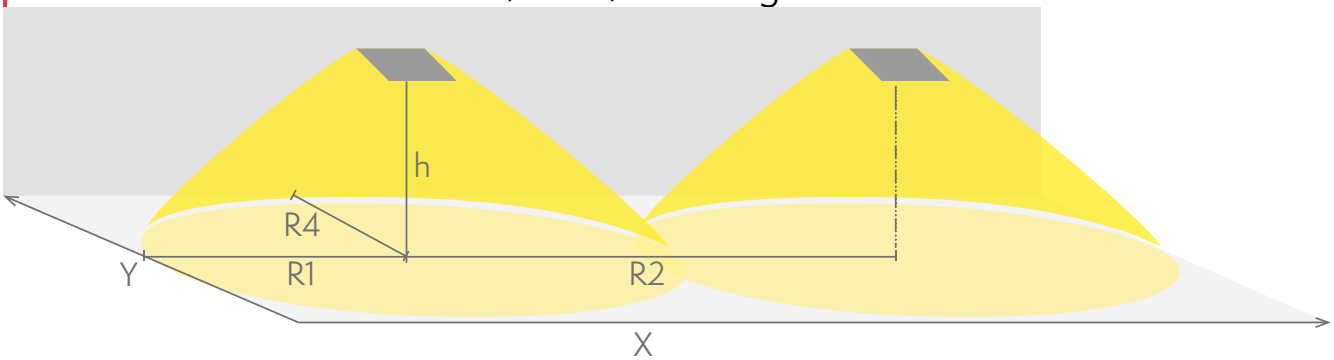

R1 Abstand von Wand (X-Achse)
R2 Montageabstand zwischen den Leuchten (X-Achse)
R4 Abstand von Wand (Y-Achse)

TWT1452WM

Montagehöhe (m)	Beleuchtungsstärke unterhalb der Leuchte (lux)	R1 (m)	R2 (m)	R4 (m)
		1 lux	1 lux	1 lux
2,5	7,5	9	21	1
4	3	10	28	1
6	1,5	9	22	1

WAHLFREIE ZUBEHÖR:

WEITERES ZUBEHÖR FÜR SICHERHEITSLEUCHTEN

Artikelnummer	Produktname	Kompatibel Produktgruppe
TMT389	Dichtungsring TMT389	Linespot II: Lowbay Sicherheitsleuchten, Einbaumontage, Zonespot II: Lowbay Sicherheitsleuchten, Einbaumontage

Wir behalten uns das Recht vor, Änderungen ohne vorherige Ankündigung vorzunehmen.
Urheberrechte © 2024 Teknoware. Alle Rechte vorbehalten.
Datum: 17 May, 2024 | Quelle:
www.teknoware.com/de/notbeleuchtung/linespot-ii-lowbay-sicherheitsleuchte-twt1452wm

Teknoware Oy | Postfach 19, 15101 Lahti | Ilmarisentie 8, 15200 Lahti Finland
Tel. +358 3 883 020 | USt-IdNr. FI01494751 | teknoware.com | emexit@teknoware.com

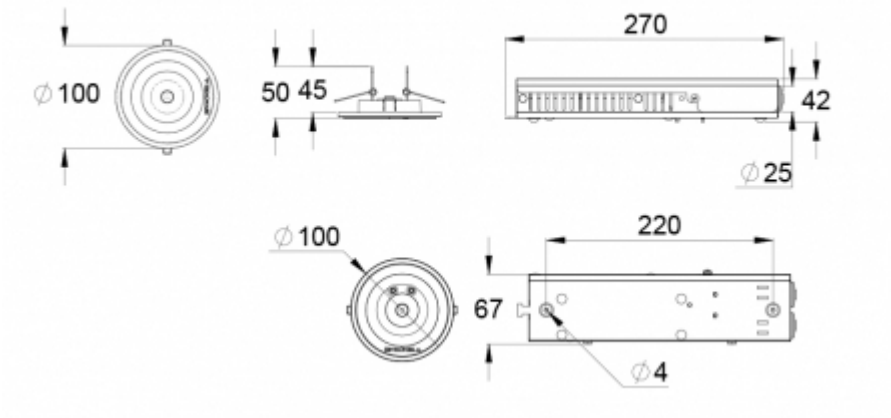

Wir behalten uns das Recht vor, Änderungen ohne vorherige Ankündigung vorzunehmen.
Urheberrechte © 2024 Teknoware. Alle Rechte vorbehalten.
Datum: 17 May, 2024 | Quelle:
www.teknoware.com/de/notbeleuchtung/linespot-ii-lowbay-sicherheitsleuchte-twt1452wm

Teknoware Oy | Postfach 19, 15101 Lahti | Ilmarisentie 8, 15200 Lahti Finland
Tel. +358 3 883 020 | USt-IdNr. FI01494751 | teknoware.com | emexit@teknoware.com