SAFE 6 LED-SICHERHEITSLEUCHTE TWT0671W

24-230 V 50/60 Hz AC, DC | LED | IP 44 | RAL 9003 | 650 °C | -o- | CE | EN 60598-2-22 | III

LED-Sicherheitsleuchte für 24-230 V Zentralbatterieanlagen

SAFE 6 ist die LED-Sicherheitsleuchte von Teknoware für Bereiche mit 2,5 bis zehn Meter hohen Decken. Die Sicherheitsleuchte mit Kunststoffkorpus eignet sich zur Decken-, Wand- und Flaggenmontage.

SAFE 6 ist spritzwassergeschützt, sodass die Leuchten für feuchte Bereiche geeignet sind, z. B. für Parkhallen und überdachte Unterstände im Freien.

Die Sicherheitsleuchte SAFE 6 ist auch für offene Bereiche geeignet. Angesichts eines separaten Linsen-Sets fungiert sie auch als Sicherheistleuchten von Fluchtwegen.

Wir behalten uns das Recht vor, Änderungen ohne vorherige Ankündigung vorzunehmen.
Urheberrechte © 2024 Teknoware. Alle Rechte vorbehalten.
Datum: 17 May, 2024 | Quelle:
www.teknoware.com/de/notbeleuchtung/safe-6-led-sicherheitsleuchte-twt0671w

Teknoware Oy | Postfach 19, 15101 Lahti | Ilmarisentie 8, 15200 Lahti Finland
Tel. +358 3 883 020 | USt-IdNr. FI01494751 | teknoware.com | emexit@teknoware.com

EINZELN VERPACKT LICHTER

Artikelnummer
Y0671W

Artikelnummer	TWT0671W
Montage (Standard)	Decken, Wand, Wandausleger
Montage (mit Zubehör)	Einbau, Pendel
Zollkode	94056080
GTIN-Kode	6438045010465
ETIM-Produktklasse	EC001957
Länge	267 mm
Breite	63 mm
Höhe	84 mm
Gewicht	1,0 kg
Max Eingansleistung VA	9 VA (24 V), 15 VA (230 V)
Max Eingansleistung W	8 W (24 V), 6,5 W (230 V)
Nominale Anschlusspannung	24-230 V, 50/60 Hz AC, DC
Schutzklasse	III (24 V), I (230 V)
IP-Klasse	IP44
Betriebstemperatur Min-Max	-30...+50 °C
Hitzdrahtmessung für Kunststoffteile	650 °C
Lichtquelle	LED
Gehäusematerial	Kunststoff
Einbauöffnung	302 x 109 mm
Farbe	RAL9003
Elektrische Montage	2 x 2,5 mm² (24 V), 3 x 2,5 mm² (230 V)

Wir behalten uns das Recht vor, Änderungen ohne vorherige Ankündigung vorzunehmen.
Urheberrechte © 2024 Teknoware. Alle Rechte vorbehalten.
Datum: 17 May, 2024 | Quelle:
www.teknoware.com/de/notbeleuchtung/safe-6-led-sicherheitsleuchte-twt0671w

Teknoware Oy | Postfach 19, 15101 Lahti | Ilmarisentie 8, 15200 Lahti Finland
Tel. +358 3 883 020 | USt-IdNr. FI01494751 | teknoware.com | emexit@teknoware.com

Lichtstrom	345 lm

Sicherheitsbeleuchtung für Fluchtwege (Deckenmontage)

1 Tabelle fur Fluchtwegebeleuchtung mit 1 lux auf der Mittelachse nach Norm EN 1838
Messabstand uber Boden 0,02 m, Messergebnisse beim Batteriebetrieb.

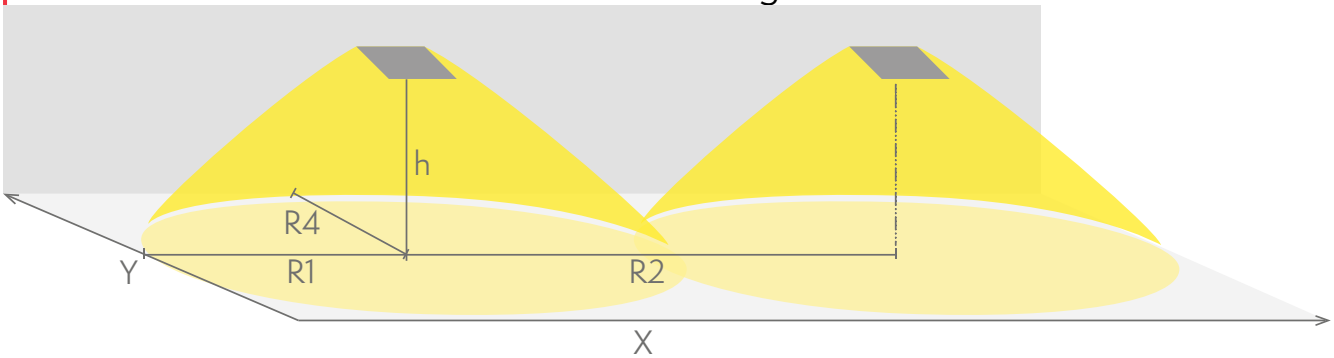

R1 Abstand von Wand (X-Achse)
R2 Montageabstand zwischen den Leuchten (X-Achse)
R4 Abstand von Wand (Y-Achse)

TWT0671W

Montagehöhe (m)	Beleuchtungsstärke unterhalb der Leuchte (lux)	R1 (m)	R2 (m)	R4 (m)
		1 lux	1 lux	1 lux
2,5	18	4,7	11	3,9
4	7	5	13	5,2
6	3,1	4,8	14	4,8
8	1,7	2,5	13	2,1

Sicherheitsbeleuchtung für offene Räume (Deckenmontage)

Tabelle für offene Räume mit 0,5 lux nach Norm EN 1838. 0,5 m Randzone ist in der Tabelle berücksichtight.
Messabstand uber Boden 0,02 m, Messergebnisse beim Batteriebetrieb.

Wir behalten uns das Recht vor, Änderungen ohne vorherige Ankündigung vorzunehmen.
Urheberrechte © 2024 Teknoware. Alle Rechte vorbehalten.
Datum: 17 May, 2024 | Quelle:
www.teknoware.com/de/notbeleuchtung/safe-6-led-sicherheitsleuchte-twt0671w

Teknoware Oy | Postfach 19, 15101 Lahti | Ilmarisentie 8, 15200 Lahti Finland
Tel. +358 3 883 020 | USt-IdNr. FI01494751 | teknoware.com | emexit@teknoware.com

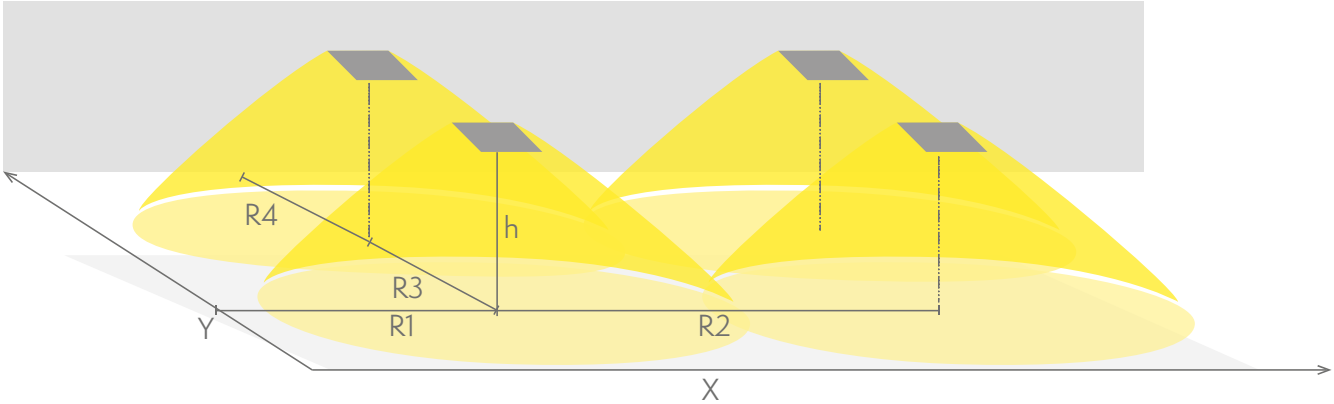

R1 Abstand von Wand (X-Achse)
R2 Montageabstand zwischen den Leuchten (X-Achse)
R3 Montageabstand zwischen den Leuchten (Y-Achse)
R4 Abstand von Wand (Y-Achse)

TWT0671W

Montagehöhe (m)	Beleuchtungsstärke unterhalb der Leuchte (lux)	R1 (m)	R2 (m)	R3 (m)	R4 (m)
		0,5 lux	0,5 lux	0,5 lux	0,5 lux
2,5	18	6,2	6	6	4,6
4	7	7,4	8	8	6,6
6	3,1	7,6	10	10	7,5
8	1,7	7,6	10	10	7,5

WAHLFREIE ZUBEHÖR:

BALLSCHUTZKORB FÜR SICHERHEITSLEUCHTEN

Artikelnummer	Produktname	Kompatibel Produktgruppe
TW77508B	Ballschutzkorb TW77508B	ESC 0,5 Rettungszeichenleuchten, ESC 4 Rettungszeichenleuchten, ESC 90 Rettungszeichenleuchten, SAFE 82 Sicherheitsleuchten, Anbaumontage

OPTIONALES MONTAGEZUBEHÖR FÜR SICHERHEITSLEUCHTEN

Artikelnummer	Produktname	Kompatibel Produktgruppe
TW77504C	Pendelausleger TW77504C	ESC 4 Rettungszeichenleuchten, SAFE 6 Sicherheitsleuchten
TW77504D	Pendelausleger TW77504D	ESC 4 Rettungszeichenleuchten, SAFE 6 Sicherheitsleuchten

Wir behalten uns das Recht vor, Änderungen ohne vorherige Ankündigung vorzunehmen.
Urheberrechte © 2024 Teknoware. Alle Rechte vorbehalten.
Datum: 17 May, 2024 | Quelle:
www.teknoware.com/de/notbeleuchtung/safe-6-led-sicherheitsleuchte-twt0671w

Teknoware Oy | Postfach 19, 15101 Lahti | Ilmarisentie 8, 15200 Lahti Finland
Tel. +358 3 883 020 | USt-IdNr. FI01494751 | teknoware.com | emexit@teknoware.com

Artikelnummer	Produktname	Kompatibel Produktgruppe
TWT6001B	Einbaumontagerahmen TWT6001B	SAFE 6 Sicherheitsleuchten, ESC 6

WEITERES ZUBEHÖR FÜR SICHERHEITSLEUCHTEN

Artikelnummer	Produktname	Kompatibel Produktgruppe
XWT0655	Linsen-Set	SAFE 6 Sicherheitsleuchten

SPARE PARTS:

ERSATZTEILE FÜR NOTLEUCHTE

Artikelnummer	Produktname	Kompatibel Produktgruppe
W100007	Ballast W100007	SAFE 6 Sicherheitsleuchten

Wir behalten uns das Recht vor, Änderungen ohne vorherige Ankündigung vorzunehmen.
Urheberrechte © 2024 Teknoware. Alle Rechte vorbehalten.

Teknoware Oy | Postfach 19, 15101 Lahti | Ilmarisentie 8, 15200 Lahti Finland
Tel. +358 3 883 020 | USt-IdNr. FI01494751 | teknoware.com | emexit@teknoware.com

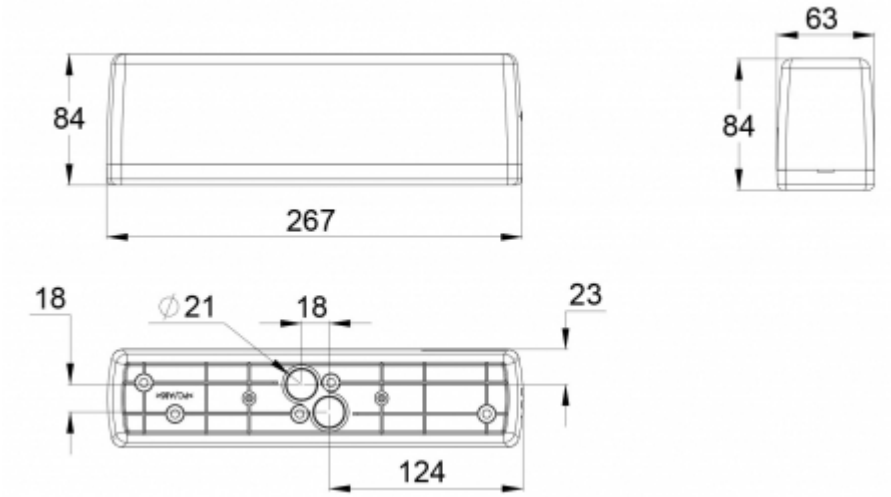

Wir behalten uns das Recht vor, Änderungen ohne vorherige Ankündigung vorzunehmen.
Urheberrechte © 2024 Teknoware. Alle Rechte vorbehalten.
Datum: 17 May, 2024 | Quelle:
www.teknoware.com/de/notbeleuchtung/safe-6-led-sicherheitsleuchte-twt0671w

Teknoware Oy | Postfach 19, 15101 Lahti | Ilmarisentie 8, 15200 Lahti Finland
Tel. +358 3 883 020 | USt-IdNr. FI01494751 | teknoware.com | emexit@teknoware.com