# ESC 90 RETTUNGSZEICHENLEUCHTE TWS9092WAT

220-240 V 50/60 Hz AC | 1h | LED | IP 44 | 25 m | RAL 9005 | 850 °C | -O- | CE | AALTO CONTROL | LUMI TEST | ESCAP | EN 1838 | EN 60598-2-22

## Rettungszeichenleuchte mit 1 h Superkondensator-Backup, kompatibel mit Aalto Control (inkl. Lumi Test -Selbstest)

ESC 90 ist eine innovative Rettungszeichenleuchte. Modernste Technologie wird mit modernem Beleuchtungsdesign kombiniert. Dank der qualitativ hochwertigen Elektronik sowie des optischen und mechanischen Designs bietet die Leuchte gleichmäßig beleuchtete Piktogramme, einen geringen Energieverbrauch sowie ein schlankes Aussehen.

Der Austausch der Piktogramme ist einfach – die Kunststoffplatte wird einfach an ihren Platz geschoben. Die Rettungszeichenleuchte ESC 90 kann einfach an der Decke oder an der Wand montiert werden. Sie kann ein- oder zweiseitig verwendet werden, sowohl als Einbau als auch als Aufbaumontage. ESC 90 ist dank eines separaten Montagestücks, an das auch die

Wir behalten uns das Recht vor, Änderungen ohne vorherige Ankündigung vorzunehmen.
Urheberrechte © 2024 Teknoware. Alle Rechte vorbehalten.
Datum: 17 May, 2024 | Quelle:
www.teknoware.com/de/unsere-loesungen/notbeleuchtung/esc-90-rettungszeichenleuchte-tws9092wat

Teknoware Oy | Postfach 19, 15101 Lahti | Ilmarisentie 8, 15200 Lahti Finland
Tel. +358 3 883 020 | USt-IdNr. FI01494751 | teknoware.com | emexit@teknoware.com

Stromversorgung angeschlossen wird, besonders einfach und schnell zu montieren.

Wir behalten uns das Recht vor, Änderungen ohne vorherige Ankündigung vorzunehmen.
Urheberrechte © 2024 Teknoware. Alle Rechte vorbehalten.
Datum: 17 May, 2024 | Quelle:
www.teknoware.com/de/unsere-loesungen/notbeleuchtung/esc-90-rettungszeichenleuchte-tws9092wat

Teknoware Oy | Postfach 19, 15101 Lahti | Ilmarisentie 8, 15200 Lahti Finland
Tel. +358 3 883 020 | USt-IdNr. FI01494751 | teknoware.com | emexit@teknoware.com

| | |
|---|---|
| Artikelnummer | TWS9092WAT |
| Betriebsart | Aalto Control, Escap, Lumi Test |
| Montage (Standard) | Decken, Wand |
| Montage (mit Zubehör) | Einbau, Wandausleger, Pendel |
| Zollkode | 94056080 |
| GTIN-Kode | 06438045028453 |
| ETIM-Produktklasse | EC001957 |
| Länge | 268 mm |
| Breite | 40 mm |
| Höhe | 202 mm |
| Gewicht | 0,6 kg |
| Betriebszeit | 1 h |
| Max Eingansleistung VA | 4 VA |
| Nominale Anschlusspannung | 220-240 V, 50/60 Hz AC |
| Schutzklasse | II |
| IP-Klasse | IP44 |
| Betriebstemperatur Min-Max | -25...+35 °C |
| Hitzdrahtmessung für Kunststoffteile | 850 °C |
| Erkennungsweite | 25 m |
| Lichtquelle | LED |
| Gehäusematerial | Kunststoff |
| Einbauöffnung | 53 x 275 mm |
| Farbe | RAL9005 |
| Elektrische Montage | 2/3 x 2,5 mm² |

# EIN ODER MEHRERE VON DIESE SIND ERFORDERLICH:

# PIKTOGRAMME FÜR

Wir behalten uns das Recht vor, Änderungen ohne vorherige Ankündigung vorzunehmen.
Urheberrechte © 2024 Teknoware. Alle Rechte vorbehalten.
Datum: 17 May, 2024 | Quelle:
www.teknoware.com/de/unsere-loesungen/notbeleuchtung/esc-90-rettungszeichenleuchte-tws9092wat

Teknoware Oy | Postfach 19, 15101 Lahti | Ilmarisentie 8, 15200 Lahti Finland
Tel. +358 3 883 020 | USt-IdNr. FI01494751 | teknoware.com | emexit@teknoware.com

# RETTUNGSZEICHENLEUCHTEN

| Artikelnummer | Piktogramm | Erkennungsweite (m) | Kompatibel Produktgruppe |
|---|---|---|---|
| PB401 | | 25 | ESC 90 Rettungszeichenleuchten |
| PB9004 | | 25 | ESC 90 Rettungszeichenleuchten |
| PB9005 | | 25 | ESC 90 Rettungszeichenleuchten |
| PB9006 | | 25 | ESC 90 Rettungszeichenleuchten |
| PB9010 | | 25 | ESC 90 Rettungszeichenleuchten |

# WAHLFREIE ZUBEHÖR:

# BALLSCHUTZKORB FÜR SICHERHEITSLEUCHTEN

| Artikelnummer | Produktname | Kompatibel Produktgruppe |
|---|---|---|
| TW77508B | Ballschutzkorb TW77508B | ESC 0,5 Rettungszeichenleuchten, ESC 4 Rettungszeichenleuchten, ESC 90 Rettungszeichenleuchten, SAFE 82 Sicherheitsleuchten, Anbaumontage |

Wir behalten uns das Recht vor, Änderungen ohne vorherige Ankündigung vorzunehmen.
Urheberrechte © 2024 Teknoware. Alle Rechte vorbehalten.
Datum: 17 May, 2024 | Quelle:
www.teknoware.com/de/unsere-loesungen/notbeleuchtung/esc-90-rettungszeichenleuchte-tws9092wat

Teknoware Oy | Postfach 19, 15101 Lahti | Ilmarisentie 8, 15200 Lahti Finland
Tel. +358 3 883 020 | USt-IdNr. FI01494751 | teknoware.com | emexit@teknoware.com

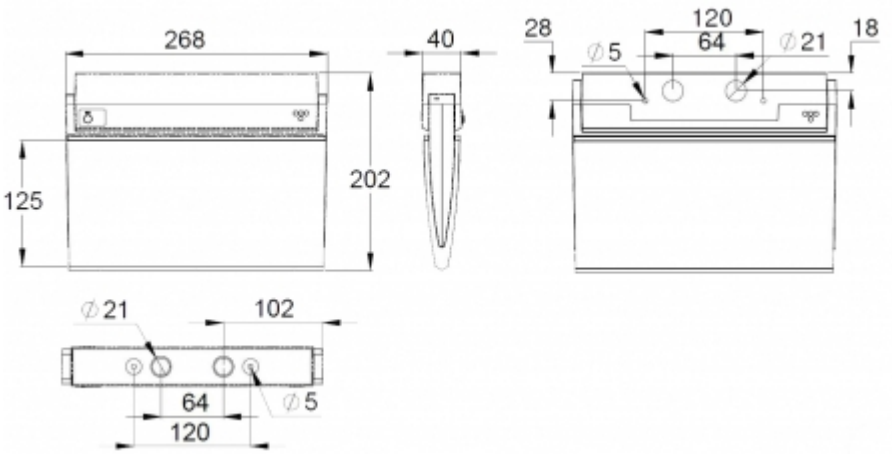


Wir behalten uns das Recht vor, Änderungen ohne vorherige Ankündigung vorzunehmen.
Urheberrechte © 2024 Teknoware. Alle Rechte vorbehalten.
Datum: 17 May, 2024 | Quelle:
www.teknoware.com/de/unsere-loesungen/notbeleuchtung/esc-90-rettungszeichenleuchte-tws9092wat

Teknoware Oy | Postfach 19, 15101 Lahti | Ilmarisentie 8, 15200 Lahti Finland
Tel. +358 3 883 020 | USt-IdNr. FI01494751 | teknoware.com | emexit@teknoware.com