# STAMINA LINE MIDBAY SICHERHEITSLEUCHTE TWS7992WAG

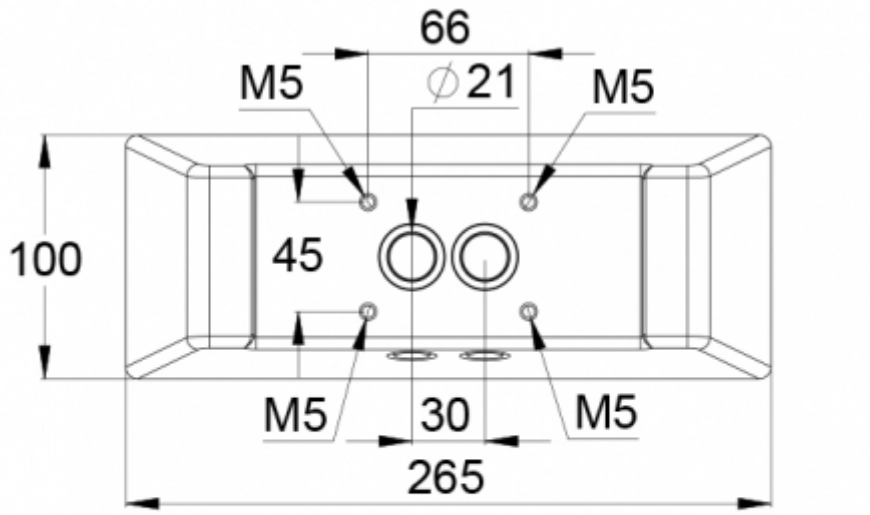


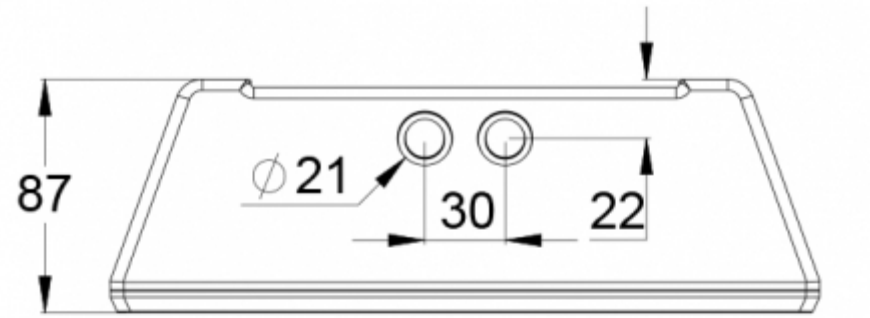

220-240 V 50/60 Hz AC | 1h | LED | IP 65 | RAL 9007 | 850 °C | -O- | CE | AALTO CONTROL | LUMI TEST | ESCAP

Wir behalten uns das Recht vor, Änderungen ohne vorherige Ankündigung vorzunehmen.
Urheberrechte © 2024 Teknoware. Alle Rechte vorbehalten.
Datum: 21 May, 2024 | Quelle: www.teknoware.com/de/notbeleuchtung/stamina-line-midbay-sicherheitsleuchte-tws7992wag

Teknoware Oy | Postfach 19, 15101 Lahti | Ilmarisentie 8, 15200 Lahti Finland
Tel. +358 3 883 020 | USt-IdNr. FI01494751 | teknoware.com | emexit@teknoware.com

EN 1838 | EN 60598-2-22

# ESCAP-Sicherheitsleuchte mit 1h Superkondensator-Backup, kompatibel mit Aalto Control (inkl. Lumi Test -Selbstest)

Die Stamina wurde entwickelt, um die anspruchsvollen Anforderungen in schwierigen Umgebungen zu erfüllen.

Die Stamina Line Midbay TWS7992WAG hat ein staub- und wasserdichtes (IP65) schlagfestes Aluminiumgehäuse (IK10). Die Leuchte hat eine Glaskuppel, die einen ausgezeichneten Schutz vor Chemikalien bietet. Aufgrund des Escap-Superkondensators funktioniert die Leuchte selbst bei eisigen Temperaturen bis -25°C (13°F). Die Stamina kann als Allgemeinbeleuchtung verwendet werden, wenn sie ans Stromnetz angeschlossen wird. Die Leuchte hat verschiedene Montageoptionen. Dieses Modell ist mit der drahtlosen Aalto-Überwachung und mit dem Lumi-Selbsttest ausgestattet.

Wir behalten uns das Recht vor, Änderungen ohne vorherige Ankündigung vorzunehmen.
Urheberrechte © 2024 Teknoware. Alle Rechte vorbehalten.
Datum: 21 May, 2024 | Quelle:
www.teknoware.com/de/notbeleuchtung/stamina-line-midbay-sicherheitsleuchte-tws7992wag

Teknoware Oy | Postfach 19, 15101 Lahti | Ilmarisentie 8, 15200 Lahti Finland
Tel. +358 3 883 020 | USt-IdNr. FI01494751 | teknoware.com | emexit@teknoware.com

| | |
|---|---|
| Artikelnummer | TWS7992WAG |
| Betriebsart | Aalto Control, Escap, Lumi Test |
| Montage (Standard) | Wand, Decken |
| Zollkode | 94056080 |
| GTIN-Kode | 6438045026404 |
| ETIM-Produktklasse | EC001957 |
| Länge | 265 mm |
| Breite | 100 mm |
| Höhe | 87 mm |
| Gewicht | 1.4 kg |
| Betriebszeit | 1 h |
| Max Eingansleistung VA | 11 VA / 3 VA |
| Max Eingansleistung W | 7 W |
| Nominale Anschlusspannung | 220-240 V, 50/60 Hz AC |
| Schutzklasse | I |
| IP-Klasse | IP65 |
| Betriebstemperatur Min-Max | -25...+35 °C |
| Hitzdrahtmessung für Kunststoffteile | 850 °C |
| Lichtquelle | LED |
| Gehäusematerial | Aluminiumabguss |
| Farbe | RAL9007 |
| Elektrische Montage | 3/4 x 2,5 mm² |
| Lichtstrom | 93 lm |

# Sicherheitsbeleuchtung für Fluchtwege (Deckenmontage)

1 Tabelle fur Fluchtwegebeleuchtung mit 1 lux auf der Mittelachse nach Norm EN 1838
Messabstand uber Boden 0,02 m, Messergebnisse beim Batteriebetrieb.

Wir behalten uns das Recht vor, Änderungen ohne vorherige Ankündigung vorzunehmen.
Urheberrechte © 2024 Teknoware. Alle Rechte vorbehalten.
Datum: 21 May, 2024 | Quelle:
www.teknoware.com/de/notbeleuchtung/stamina-line-midbay-sicherheitsleuchte-tws7992wag

Teknoware Oy | Postfach 19, 15101 Lahti | Ilmarisentie 8, 15200 Lahti Finland
Tel. +358 3 883 020 | USt-IdNr. FI01494751 | teknoware.com | emexit@teknoware.com

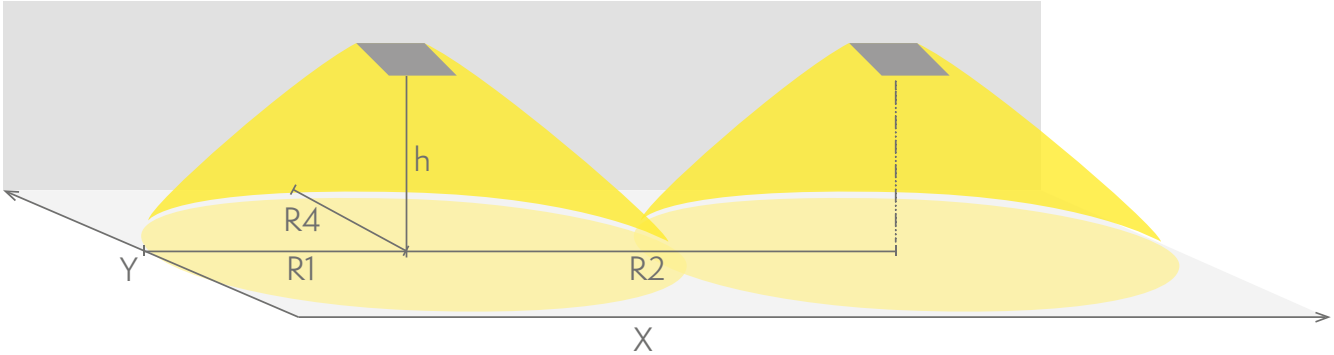


R1 Abstand von Wand (X-Achse)
R2 Montageabstand zwischen den Leuchten (X-Achse)
R4 Abstand von Wand (Y-Achse)

# TWS7992WAG

| Montagehöhe (m) | Beleuchtungsstärke unterhalb der Leuchte (lux) | R1 (m) | R2 (m) | R4 (m) |
|---|---|---|---|---|
| | | 1 lux | 1 lux | 1 lux |
| 2,5 | 18 | 3.5 | 9.5 | 1 |
| 3 | 12 | 3.5 | 10.5 | 1 |
| 4 | 6.5 | 4 | 11 | 1 |
| 6 | 3 | 4 | 12 | 1 |
| 8 | 1.5 | 4 | 13 | 1 |

## EIN ODER MEHRERE VON DIESE SIND ERFORDERLICH:

## OPTIONALES MONTAGEZUBEHÖR FÜR SICHERHEITSLEUCHTEN

| Artikelnummer | Produktname | Kompatibel Produktgruppe |
|---|---|---|
| XWT5210 | Stamina Wandhalterung XWT5210 | Stamina: Zone, Stamina: Zone Highoutput, Stamina: Line Lowbay, Stamina: Line Midbay |
| XWT5211 | Stamina Deckenhalterung XWT5211 | Stamina: Zone, Stamina: Zone Highoutput, Stamina: Line Lowbay, Easy: Combo Rettungszeichen / Sicherheitsleuchte |

## WAHLFREIE ZUBEHÖR:

## OPTIONALES MONTAGEZUBEHÖR FÜR SICHERHEITSLEUCHTEN

Wir behalten uns das Recht vor, Änderungen ohne vorherige Ankündigung vorzunehmen.
Urheberrechte © 2024 Teknoware. Alle Rechte vorbehalten.
Datum: 21 May, 2024 | Quelle:
www.teknoware.com/de/notbeleuchtung/stamina-line-midbay-sicherheitsleuchte-tws7992wag

Teknoware Oy | Postfach 19, 15101 Lahti | Ilmarisentie 8, 15200 Lahti Finland
Tel. +358 3 883 020 | USt-IdNr. FI01494751 | teknoware.com | emexit@teknoware.com

| Artikelnummer | Produktname | Kompatibel Produktgruppe |
| --- | --- | --- |
| XWT5213 | Stamina Einbaumontagerahmen XWT5213 | Stamina: Zone, Stamina: Zone Highoutput, Stamina: Line Lowbay, Stamina: Line Midbay |

Wir behalten uns das Recht vor, Änderungen ohne vorherige Ankündigung vorzunehmen.
Urheberrechte © 2024 Teknoware. Alle Rechte vorbehalten.
Datum: 21 May, 2024 | Quelle:
www.teknoware.com/de/notbeleuchtung/stamina-line-midbay-sicherheitsleuchte-tws7992wag

Teknoware Oy | Postfach 19, 15101 Lahti | Ilmarisentie 8, 15200 Lahti Finland
Tel. +358 3 883 020 | USt-IdNr. FI01494751 | teknoware.com | emexit@teknoware.com

Wir behalten uns das Recht vor, Änderungen ohne vorherige Ankündigung vorzunehmen.
Urheberrechte © 2024 Teknoware. Alle Rechte vorbehalten.
Datum: 21 May, 2024 | Quelle:
www.teknoware.com/de/notbeleuchtung/stamina-line-midbay-sicherheitsleuchte-tws7992wa
g

Teknoware Oy | Postfach 19, 15101 Lahti | Ilmarisentie 8, 15200 Lahti Finland
Tel. +358 3 883 020 | USt-IdNr. FI01494751 | teknoware.com | emexit@teknoware.com