PENDELAUSLEGER TWK6300

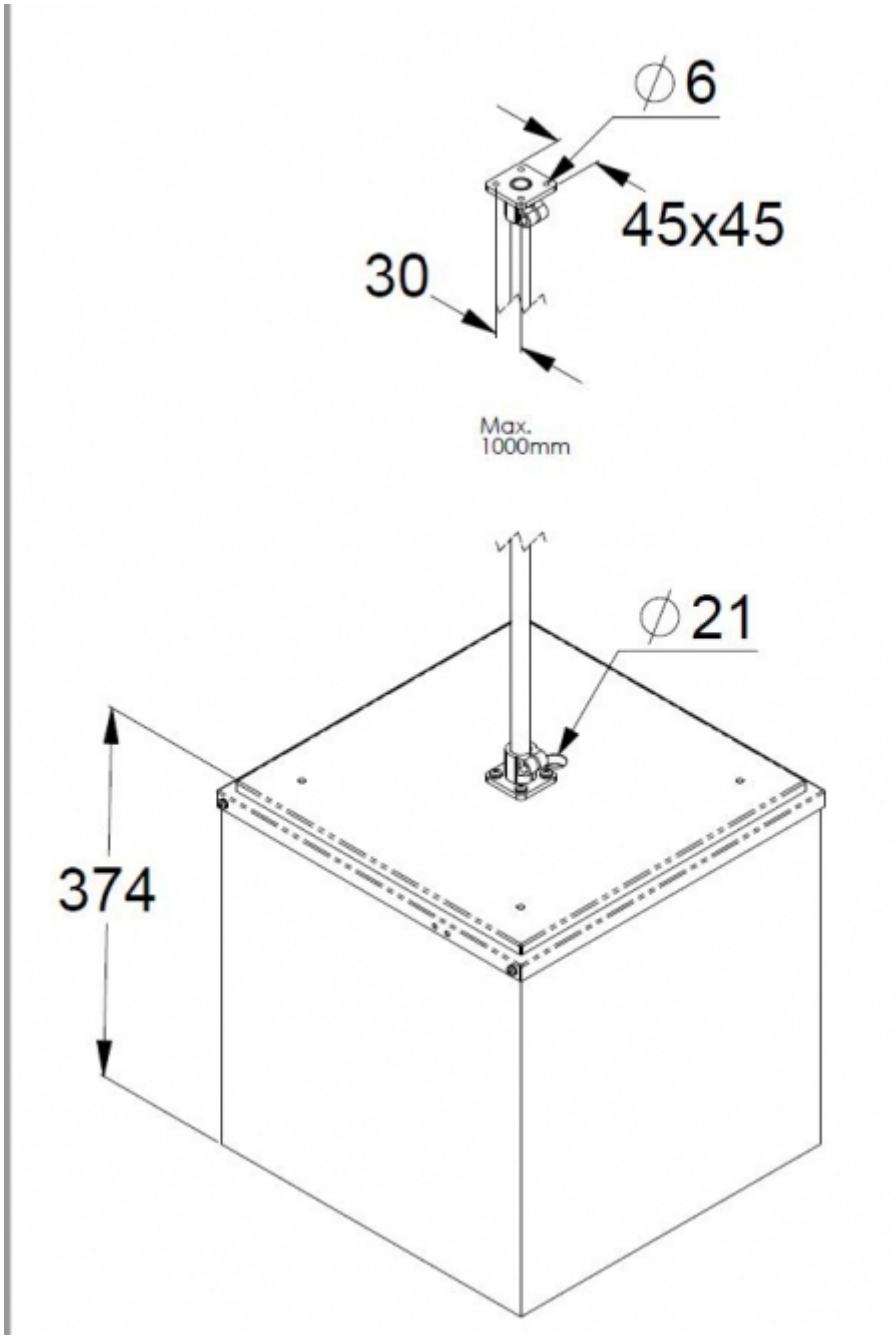

RAL
9003

Pendelausleger mit 1 m Pendelstab, ∅ 16 mm (weiss, RAL9003) für ESC Cube

Wir behalten uns das Recht vor, Änderungen ohne vorherige Ankündigung vorzunehmen.
Urheberrechte © 2024 Teknoware. Alle Rechte vorbehalten.
Datum: 20 May, 2024 | Quelle: www.teknoware.com/de/pendelausleger-twk6300

Teknoware Oy | Postfach 19, 15101 Lahti | Ilmarisentie 8, 15200 Lahti Finland
Tel. +358 3 883 020 | USt-IdNr. FI01494751 | teknoware.com | emexit@teknoware.com

Artikelnummer	TWK6300
Montage (Standard)	Pendel
Zollkode	94056080
GTIN-Kode	6438045023052
ETIM-Produktklasse	EC002557
Länge	1000 mm
Breite	30 mm
Höhe	45 mm
Farbe	RAL9003

KOMPATIBEL PRODUKTE:

EINZELBATTERIELEUCHTEN MIT BATTERIE UND AUTOMATISCHEM SELBSTTEST

Artikelnummer	Nominale Anschlusspannung	Betriebsart	Betriebszeit (h)
TWK6353WM	220-240 V, 50/60 Hz AC	Lumi Test	

EINZELBATTERIELEUCHTEN MIT KABELLOSER ZENTRALÜBERWACHUNG AALTO CONTROL

Artikelnummer	Nominale Anschlusspannung	Betriebsart	Betriebszeit (h)
TWK6353WA	220-240 V, 50/60 Hz AC	Aalto Control, Lumi Test	

Wir behalten uns das Recht vor, Änderungen ohne vorherige Ankündigung vorzunehmen.
Urheberrechte © 2024 Teknoware. Alle Rechte vorbehalten.
Datum: 20 May, 2024 | Quelle: www.teknoware.com/de/pendelausleger-twk6300

Teknoware Oy | Postfach 19, 15101 Lahti | Ilmarisentie 8, 15200 Lahti Finland
Tel. +358 3 883 020 | USt-IdNr. FI01494751 | teknoware.com | emexit@teknoware.com

Wir behalten uns das Recht vor, Änderungen ohne vorherige Ankündigung vorzunehmen.
Urheberrechte © 2024 Teknoware. Alle Rechte vorbehalten.
Datum: 20 May, 2024 | Quelle: www.teknoware.com/de/pendelausleger-twk6300

Teknoware Oy | Postfach 19, 15101 Lahti | Ilmarisentie 8, 15200 Lahti Finland
Tel. +358 3 883 020 | USt-IdNr. FI01494751 | teknoware.com | emexit@teknoware.com