ESC 81 LED-RETTUNGSZEICHENLEUCHTE Y8153WM165

220-240 V 50/60 Hz AC | 3h | LED | IP 44 | 60 m | RAL 9003 | 650 °C | -o- | CE | LUMI TEST | EN 1838 | EN 60598-2-22

LED-Rettungszeichenleuchte mit 3 h Batterie und Lumi Test - Selbstest, mit 2-seitiges Piktogramm (Pfeil nach runter), 60 m Erkennungsweite (einzeln verpackte TWT8153WM)

ESC 81 ist eine innovative LED-Rettungszeichenleuchte, die mit einer Leuchtplatte ausgestattet ist. Sie kombiniert modernste Technologie mit einem modernen Leuchtendesign.

Gleichmäßig beleuchtete Leuchtplatten, ein geringer Energieverbrauch und ein schlankes Aussehen der Leuchten sind das Ergebnis der Pionierarbeit und des Know-hows von Teknoware in den Bereichen Elektronik und Produktdesign. Die Leuchte kann ein- oder zweiseitig verwendet werden – sowohl als Einbau als auch als Aufbaumontage.

ESC 81 ist dank eines separaten Montagestücks, an das auch die Stromversorgung angeschlossen wird, besonders einfach und schnell zu montieren.

Wir behalten uns das Recht vor, Änderungen ohne vorherige Ankündigung vorzunehmen.
Urheberrechte © 2024 Teknoware. Alle Rechte vorbehalten.
Datum: 19 May, 2024 | Quelle:
www.teknoware.com/de/esc-81-led-rettungszeichenleuchte-y8153wm165

Teknoware Oy | Postfach 19, 15101 Lahti | Ilmarisentie 8, 15200 Lahti Finland
Tel. +358 3 883 020 | USt-IdNr. FI01494751 | teknoware.com | emexit@teknoware.com

Artikelnummer	Y8153WM165
Betriebsart	Lumi Test
Montage (Standard)	Decken, Wand
Montage (mit Zubehör)	Einbau, Wandausleger, Pendel
Zollkode	94056080
GTIN-Kode	6438045016429
ETIM-Produktklasse	EC001957
Länge	410 mm
Breite	390 mm
Höhe	46 mm
Gewicht	2,1 kg
Betriebszeit	3 h
Max Eingansleistung VA	4,5 VA
Nominale Anschlusspannung	220-240 V, 50/60 Hz AC
Schutzklasse	II
IP-Klasse	IP44
Betriebstemperatur Min-Max	-5...+30 °C
Hitzdrahtmessung für Kunststoffteile	650 °C
Erkennungsweite	60 m
Lichtquelle	LED
Gehäusematerial	Kunststoff
Einbauöffnung	53 x 415 mm
Farbe	RAL9003
Elektrische Montage	2/3 x 2,5 mm²

WAHLFREIE ZUBEHÖR:

BALLSCHUTZKORB FÜR

Wir behalten uns das Recht vor, Änderungen ohne vorherige Ankündigung vorzunehmen.
Urheberrechte © 2024 Teknoware. Alle Rechte vorbehalten.
Datum: 19 May, 2024 | Quelle:
www.teknoware.com/de/esc-81-led-rettungszeichenleuchte-y8153wm165

Teknoware Oy | Postfach 19, 15101 Lahti | Ilmarisentie 8, 15200 Lahti Finland
Tel. +358 3 883 020 | USt-IdNr. FI01494751 | teknoware.com | emexit@teknoware.com

SICHERHEITSLEUCHTEN

Artikelnummer	Produktname	Kompatibel Produktgruppe
TW77510B	Ballschutzkorb TW77510B	ESC 10 Rettungszeichenleuchten, ABGESETZT: ESC 6L Rettungszeichenleuchten, ESC 29 Rettungszeichenleuchten, SAFE 29 Sicherheitsleuchten, ESC 81 Rettungszeichenleuchten

KLEBEETIKETTEN FÜR RETTUNGSZEICHENLEUCHTEN

Artikelnummer	Piktogramm	Kompatibel Produktgruppe
XWT8106		ESC 81 Rettungszeichenleuchten

OPTIONALES MONTAGEZUBEHÖR FÜR RETTUNGSZEICHENLEUCHTEN

Artikelnummer	Produktname	Kompatibel Produktgruppe
TWT9000	Pendelausleger TWT9000	ESC 90 Rettungszeichenleuchten, ESC 80 Rettungszeichenleuchten, ESC 81 Rettungszeichenleuchten
TWT8101B	Einbaumontagerahmen TWT8101B	ESC 81 Rettungszeichenleuchten
TWT8102	Fahnenausleger TWT8102	ESC 81 Rettungszeichenleuchten

Wir behalten uns das Recht vor, Änderungen ohne vorherige Ankündigung vorzunehmen.
Urheberrechte © 2024 Teknoware. Alle Rechte vorbehalten.
Datum: 19 May, 2024 | Quelle:
www.teknoware.com/de/esc-81-led-rettungszeichenleuchte-y8153wm165

Teknoware Oy | Postfach 19, 15101 Lahti | Ilmarisentie 8, 15200 Lahti Finland
Tel. +358 3 883 020 | USt-IdNr. FI01494751 | teknoware.com | emexit@teknoware.com

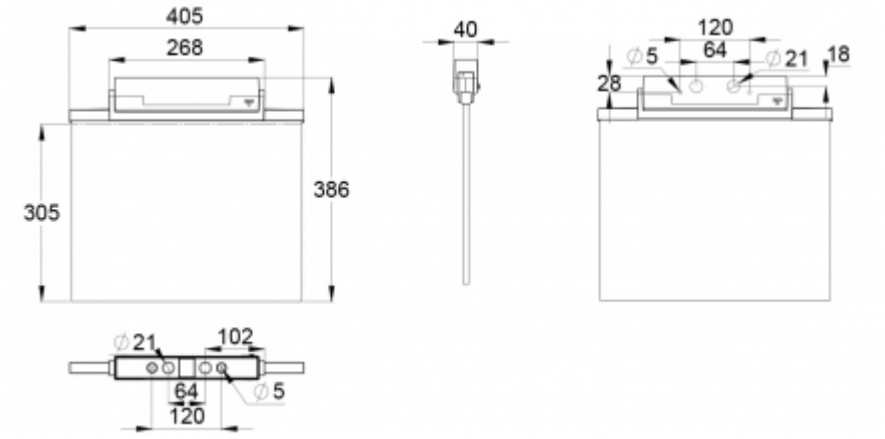

Wir behalten uns das Recht vor, Änderungen ohne vorherige Ankündigung vorzunehmen.
Urheberrechte © 2024 Teknoware. Alle Rechte vorbehalten.
Datum: 19 May, 2024 | Quelle:
www.teknoware.com/de/esc-81-led-rettungszeichenleuchte-y8153wm165

Teknoware Oy | Postfach 19, 15101 Lahti | Ilmarisentie 8, 15200 Lahti Finland
Tel. +358 3 883 020 | USt-IdNr. FI01494751 | teknoware.com | emexit@teknoware.com