SLIMSPOT SICHERHEITSLEUCHTE TWT9751WK

220-240 V 50/60 Hz AC, DC | LED | IP 20 | RAL 9003 | 650 °C | -O- | EN 60598-2-22

LED-Sicherheitsleuchte für Adressierbare 230 V Zentralbatterieanlagen

Slimspot ist eine LED-Sicherheitsleuchte für den Einbau, die sich dank ihrer kompakten Größe und ihres geradlinigen Designs nahtlos in die Dachkonstruktion integriert. Die Leuchten stechen daher nicht aus der Architektur des Bereichs heraus.

Slimspot verwendet die neueste LED-Technologie und ist eine energieeffiziente Sicherheitsleuchte. Die Optik wurde so konzipiert, dass die LED-Leuchte keinen störenden hellen zentralen Lichtpunkt aufweist.

Wir behalten uns das Recht vor, Änderungen ohne vorherige Ankündigung vorzunehmen.
Urheberrechte © 2024 Teknoware. Alle Rechte vorbehalten.
Datum: 18 May, 2024 | Quelle:
www.teknoware.com/de/notbeleuchtung/slimspot-sicherheitsleuchte-twt9751wk

Teknoware Oy | Postfach 19, 15101 Lahti | Ilmarisentie 8, 15200 Lahti Finland
Tel. +358 3 883 020 | USt-IdNr. FI01494751 | teknoware.com | emexit@teknoware.com

EINZELN VERPACKT LICHTER

Artikelnummer
Y9751WK

Artikelnummer	TWT9751WK
Betriebsart	Intelligent Controller, Tapsa Control
Montage (Standard)	Einbau
Zollkode	94056080
GTIN-Kode	6438045009018
ETIM-Produktklasse	EC001957
Länge	90 mm
Breite	90 mm
Höhe	42 mm
Gewicht	0,4 kg
Max Eingansleistung VA	10 VA
Max Eingansleistung W	5,5 W
Nominale Anschlusspannung	220-240 V, 50/60 Hz AC, DC
Schutzklasse	I
IP-Klasse	IP20
Betriebstemperatur Min-Max	-30...+50 °C
Hitzdrahtmessung für Kunststoffteile	650 °C
Lichtquelle	LED
Gehäusematerial	Metall
Einbauöffnung	ø75 mm
Farbe	RAL9003
Elektrische Montage	3 x 2,5 mm²

Wir behalten uns das Recht vor, Änderungen ohne vorherige Ankündigung vorzunehmen.
Urheberrechte © 2024 Teknoware. Alle Rechte vorbehalten.
Datum: 18 May, 2024 | Quelle:
www.teknoware.com/de/notbeleuchtung/slimspot-sicherheitsleuchte-twt9751wk

Teknoware Oy | Postfach 19, 15101 Lahti | Ilmarisentie 8, 15200 Lahti Finland
Tel. +358 3 883 020 | USt-IdNr. FI01494751 | teknoware.com | emexit@teknoware.com

Lichtstrom	155 lm

Sicherheitsbeleuchtung für Fluchtwege (Deckenmontage)

1 Tabelle fur Fluchtwegebeleuchtung mit 1 lux auf der Mittelachse nach Norm EN 1838
Messabstand uber Boden 0,02 m, Messergebnisse beim Batteriebetrieb.

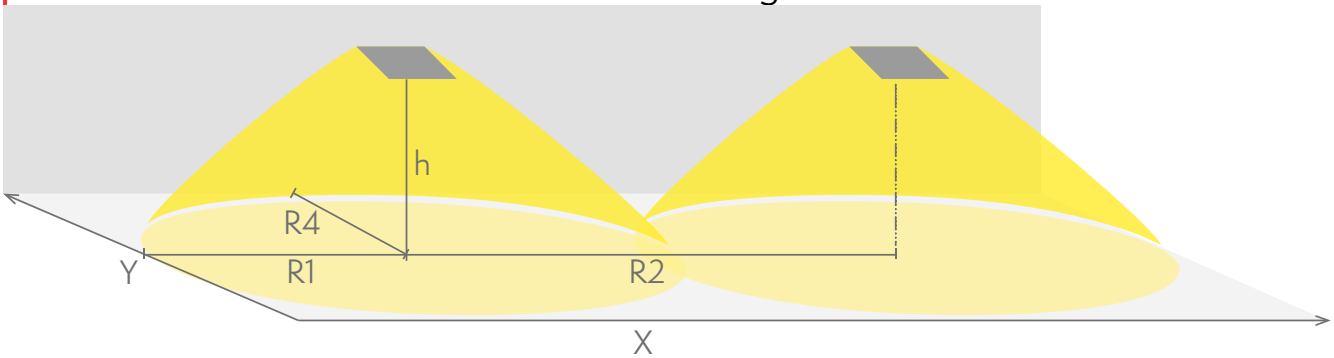

R1 Abstand von Wand (X-Achse)
R2 Montageabstand zwischen den Leuchten (X-Achse)
R4 Abstand von Wand (Y-Achse)

TWT9751WK

Montagehöhe (m)	Beleuchtungsstärke unterhalb der Leuchte (lux)	R1 (m)	R2 (m)	R4 (m)
		1 lux	1 lux	1 lux
2,5	12	3,5	8	3,5
4	4,8	3,5	9	3,5
6	2	3,5	10	3,5

Sicherheitsbeleuchtung für offene Räume (Deckenmontage)

Tabelle für offene Räume mit 0,5 lux nach Norm EN 1838. 0,5 m Randzone ist in der Tabelle berücksichtight.
Messabstand uber Boden 0,02 m, Messergebnisse beim Batteriebetrieb.

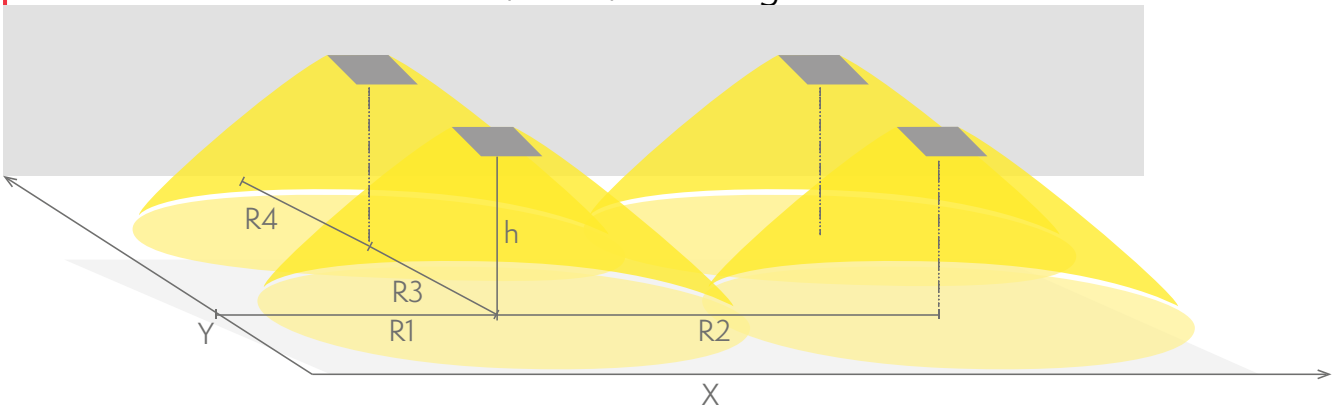

Wir behalten uns das Recht vor, Änderungen ohne vorherige Ankündigung vorzunehmen.
Urheberrechte © 2024 Teknoware. Alle Rechte vorbehalten.
Datum: 18 May, 2024 | Quelle:
www.teknoware.com/de/notbeleuchtung/slimspot-sicherheitsleuchte-twt9751wk

Teknoware Oy | Postfach 19, 15101 Lahti | Ilmarisentie 8, 15200 Lahti Finland
Tel. +358 3 883 020 | USt-IdNr. FI01494751 | teknoware.com | emexit@teknoware.com

R1 Abstand von Wand (X-Achse)
R2 Montageabstand zwischen den Leuchten (X-Achse)
R3 Montageabstand zwischen den Leuchten (Y-Achse)
R4 Abstand von Wand (Y-Achse)

TWT9751WK

Montagehöhe (m)	Beleuchtungsstärke unterhalb der Leuchte (lux)	R1 (m)	R2 (m)	R3 (m)	R4 (m)
		0,5 lux	0,5 lux	0,5 lux	0,5 lux
2,5	12	4	7	7	4
4	4,8	4	8	8	4
6	2	4	8	8	4

SPARE PARTS:

ERSATZTEILE FÜR NOTLEUCHTE

Artikelnummer	Produktname	Kompatibel Produktgruppe
W100002	Ballast W100002	Sicherheitsleuchten für adressierbare 230 V Zentralbatterieanlagen, Rettungszeichenleuchten für adressierbare 230 V Zentralbatterieanlagen

Wir behalten uns das Recht vor, Änderungen ohne vorherige Ankündigung vorzunehmen.
Urheberrechte © 2024 Teknoware. Alle Rechte vorbehalten.
Datum: 18 May, 2024 | Quelle:
www.teknoware.com/de/notbeleuchtung/slimspot-sicherheitsleuchte-twt9751wk

Teknoware Oy | Postfach 19, 15101 Lahti | Ilmarisentie 8, 15200 Lahti Finland
Tel. +358 3 883 020 | USt-IdNr. FI01494751 | teknoware.com | emexit@teknoware.com

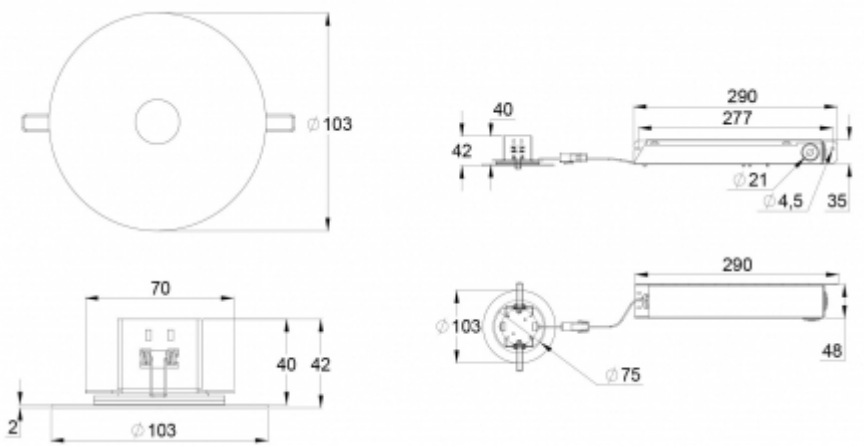

Wir behalten uns das Recht vor, Änderungen ohne vorherige Ankündigung vorzunehmen.
Urheberrechte © 2024 Teknoware. Alle Rechte vorbehalten.
Datum: 18 May, 2024 | Quelle:
www.teknoware.com/de/notbeleuchtung/slimspot-sicherheitsleuchte-twt9751wk

Teknoware Oy | Postfach 19, 15101 Lahti | Ilmarisentie 8, 15200 Lahti Finland
Tel. +358 3 883 020 | USt-IdNr. FI01494751 | teknoware.com | emexit@teknoware.com