ESC 90 RETTUNGSZEICHENLEUCHTE MIT BLINKMODUS TWT9051WKB

220-240 V 50/60 Hz AC, DC | LED | IP 44 | 25 m | RAL 9003 | 650 °C | EN 1838 | EN 60598-2-22

Rettungszeichenleuchte Rettungszeichenleuchte mit Blinkmodus für Adressierbare 230 V Zentralbatterieanlagen

ESC 90 ist eine innovative Rettungszeichenleuchte. Modernste Technologie wird mit modernem Beleuchtungsdesign kombiniert. Dank der qualitativ hochwertigen Elektronik sowie des optischen und mechanischen Designs bietet die Leuchte gleichmäßig beleuchtete Piktogramme, einen geringen Energieverbrauch sowie ein schlankes Aussehen. ESC 90 TWT9051WKB kann für erhöhte Sichtbarkeit in den Blinkmodus geschaltet werden. Der Blinkmodus kann über die mit einer intelligenten Steuereinheit ausgestatteten Zentralbatterieanlagen der TKT66- und TKT67-Serie aktiviert werden. Die Rettungszeichenleuchte leuchtet dauerhaft.

Wir behalten uns das Recht vor, Änderungen ohne vorherige Ankündigung vorzunehmen.
Urheberrechte © 2024 Teknoware. Alle Rechte vorbehalten.
Datum: 16 May, 2024 | Quelle:
www.teknoware.com/de/notbeleuchtung/esc-90-rettungszeichenleuchte-mit-blinkmodus-twt9051wkb

Teknoware Oy | Postfach 19, 15101 Lahti | Ilmarisentie 8, 15200 Lahti Finland
Tel. +358 3 883 020 | USt-IdNr. FI01494751 | teknoware.com | emexit@teknoware.com

Der Austausch der Piktogramme ist einfach – die Kunststoffplatte wird einfach an ihren Platz geschoben. Die Rettungszeichenleuchte ESC 90 kann einfach an der Decke oder an der Wand montiert werden. Sie kann ein- oder zweiseitig verwendet werden, sowohl als Einbau als auch als Aufbaumontage. ESC 90 ist dank eines separaten Montagestücks, an das auch die Stromversorgung angeschlossen wird, besonders einfach und schnell zu montieren.

Wir behalten uns das Recht vor, Änderungen ohne vorherige Ankündigung vorzunehmen.
Urheberrechte © 2024 Teknoware. Alle Rechte vorbehalten.
Datum: 16 May, 2024 | Quelle:
www.teknoware.com/de/notbeleuchtung/esc-90-rettungszeichenleuchte-mit-blinkmodus-twt9051wkb

Teknoware Oy | Postfach 19, 15101 Lahti | Ilmarisentie 8, 15200 Lahti Finland
Tel. +358 3 883 020 | USt-IdNr. FI01494751 | teknoware.com | emexit@teknoware.com

Artikelnummer	TWT9051WKB
Betriebsart	Tapsa Control
Montage (Standard)	Decken, Wand
Montage (mit Zubehör)	Einbau, Wandausleger, Pendel
Zollkode	94056080
GTIN-Kode	6438045024929
ETIM-Produktklasse	EC001957
Länge	268 mm
Breite	40 mm
Höhe	202 mm
Gewicht	0.44 kg
Max Eingansleistung VA	6,6 VA
Max Eingansleistung W	4,2 W
Nominale Anschlusspannung	220-240 V, 50/60 Hz AC, DC
Schutzklasse	II
IP-Klasse	IP44
Betriebstemperatur Min-Max	-30...+50 °C
Hitzdrahtmessung für Kunststoffteile	650 °C
Erkennungsweite	25 m
Zertifikate	SGS Fimko
Lichtquelle	LED
Gehäusematerial	Kunststoff
Einbauöffnung	45 x 275 mm
Farbe	RAL9003
Elektrische Montage	2/3 x 2,5 mm²

EIN ODER MEHRERE VON DIESE SIND ERFORDERLICH:

Wir behalten uns das Recht vor, Änderungen ohne vorherige Ankündigung vorzunehmen.
Urheberrechte © 2024 Teknoware. Alle Rechte vorbehalten.
Datum: 16 May, 2024 | Quelle:
www.teknoware.com/de/notbeleuchtung/esc-90-rettungszeichenleuchte-mit-blinkmodus-twt9051wkb

Teknoware Oy | Postfach 19, 15101 Lahti | Ilmarisentie 8, 15200 Lahti Finland
Tel. +358 3 883 020 | USt-IdNr. FI01494751 | teknoware.com | emexit@teknoware.com

PIKTOGRAMME FÜR RETTUNGSZEICHENLEUCHTEN

Wir behalten uns das Recht vor, Änderungen ohne vorherige Ankündigung vorzunehmen.
Urheberrechte © 2024 Teknoware. Alle Rechte vorbehalten.
Datum: 16 May, 2024 | Quelle:
www.teknoware.com/de/notbeleuchtung/esc-90-rettungszeichenleuchte-mit-blinkmodus-twt9051wkb

Teknoware Oy | Postfach 19, 15101 Lahti | Ilmarisentie 8, 15200 Lahti Finland
Tel. +358 3 883 020 | USt-IdNr. FI01494751 | teknoware.com | emexit@teknoware.com

Artikelnummer	Piktogramm	Erkennungsweite (m)	Kompatibel Produktgruppe
PB401		25	ESC 90 Rettungszeichenleuchten
PB9004		25	ESC 90 Rettungszeichenleuchten
PB9005		25	ESC 90 Rettungszeichenleuchten
PB9006		25	ESC 90 Rettungszeichenleuchten

WAHLFREIE ZUBEHÖR:

BALLSCHUTZKORB FÜR SICHERHEITSLEUCHTEN

Artikelnummer	Produktname	Kompatibel Produktgruppe
TW77508B	Ballschutzkorb TW77508B	ESC 0,5 Rettungszeichenleuchten, ESC 4 Rettungszeichenleuchten, ESC 90 Rettungszeichenleuchten, SAFE 82 Sicherheitsleuchten, Anbaumontage

OPTIONALES MONTAGEZUBEHÖR FÜR RETTUNGSZEICHENLEUCHTEN

Artikelnummer	Produktname	Kompatibel Produktgruppe
TWT9000	Pendelausleger TWT9000	ESC 90 Rettungszeichenleuchten, ESC 80 Rettungszeichenleuchten, ESC 81 Rettungszeichenleuchten
TWT9001	Einbaumontagerahmen TWT9001	ESC 90 Rettungszeichenleuchten
TWT9002	Fahnenausleger TWT9002	124010.124011

Wir behalten uns das Recht vor, Änderungen ohne vorherige Ankündigung vorzunehmen.
Urheberrechte © 2024 Teknoware. Alle Rechte vorbehalten.
Datum: 16 May, 2024 | Quelle:
www.teknoware.com/de/notbeleuchtung/esc-90-rettungszeichenleuchte-mit-blinkmodus-twt9051wkb

Teknoware Oy | Postfach 19, 15101 Lahti | Ilmarisentie 8, 15200 Lahti Finland
Tel. +358 3 883 020 | USt-IdNr. FI01494751 | teknoware.com | emexit@teknoware.com

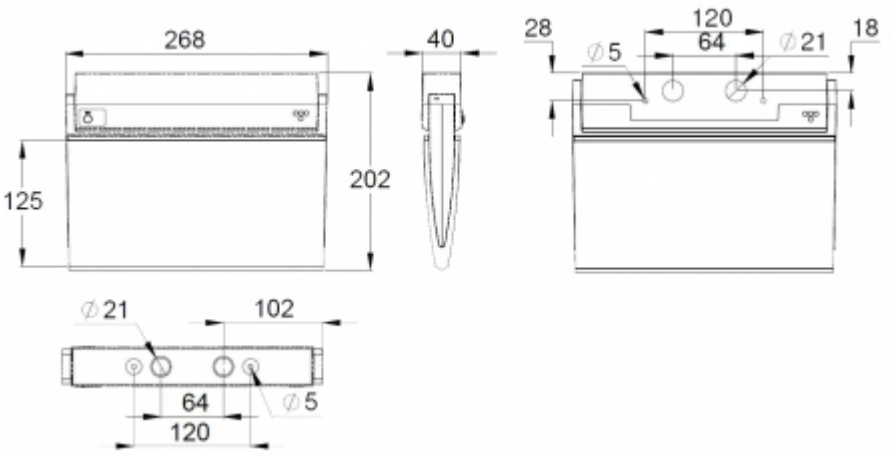

Wir behalten uns das Recht vor, Änderungen ohne vorherige Ankündigung vorzunehmen.
Urheberrechte © 2024 Teknoware. Alle Rechte vorbehalten.
Datum: 16 May, 2024 | Quelle:
www.teknoware.com/de/notbeleuchtung/esc-90-rettungszeichenleuchte-mit-blinkmodus-twt9051wkb

Teknoware Oy | Postfach 19, 15101 Lahti | Ilmarisentie 8, 15200 Lahti Finland
Tel. +358 3 883 020 | USt-IdNr. FI01494751 | teknoware.com | emexit@teknoware.com