ESC 80 RETTUNGSZEICHENLEUCHTE TWT8071W

24-230 V 50/60 Hz AC, DC | LED | IP 44 | 20 m | 26 m | 30 m | RAL 9003 | 650 °C | -O- | CE | EN 1838 | EN 60598-2-22 | III

LED-Rettungszeichenleuchte für 24-230 V Zentralbatterieanlagen

ESC 80 ist eine Rettungszeichenleuchte, die mit einer Leuchtplatte ausgestattet ist, die modernste Technologie mit einem modernen Leuchtendesign kombiniert. Dank der innovativen Elektronik und dem Produktdesign von Teknoware kombiniert die Leuchte ESC 80 gleichförmig beleuchtete Piktogramme mit einem geringen Energieverbrauch und einem schlanken Aussehen.

Es gibt eine Auswahl von drei unterschiedlichen Leuchtengrößen. Die Leuchten ESC 80 können ein- oder zweiseitig verwendet werden – sowohl als Einbau als auch als Aufbaumontage.

ESC 80 ist dank eines separaten Montagestücks, an das auch die Stromversorgung angeschlossen wird, besonders einfach und schnell zu montieren.

Wir behalten uns das Recht vor, Änderungen ohne vorherige Ankündigung vorzunehmen.
Urheberrechte © 2024 Teknoware. Alle Rechte vorbehalten.
Datum: 18 May, 2024 | Quelle:
www.teknoware.com/de/notbeleuchtung/esc-80-rettungszeichenleuchte-twt8071w

Teknoware Oy | Postfach 19, 15101 Lahti | Ilmarisentie 8, 15200 Lahti Finland
Tel. +358 3 883 020 | USt-IdNr. FI01494751 | teknoware.com | emexit@teknoware.com

EINZELN VERPACKT LICHTER

Artikelnummer
Y8071W103
Y8071W108
Y8071W107
Y8071W105
Y8071W109
Y8071W101
Y8071W102
Y8071W133
Y8071W138
Y8071W137
Y8071W135
Y8071W139
Y8071W131
Y8071W132
Y8071W143
Y8071W148
Y8071W147
Y8071W145
Y8071W149
Y8071W141
Y8071W142

Artikelnummer	TWT8071W
Montage (Standard)	Wand, Decken
Montage (mit Zubehör)	Einbau, Wandausleger, Pendel
Zollkode	94056080
GTIN-Kode	6438045020341
ETIM-Produktklasse	EC001957

Wir behalten uns das Recht vor, Änderungen ohne vorherige Ankündigung vorzunehmen.
Urheberrechte © 2024 Teknoware. Alle Rechte vorbehalten.
Datum: 18 May, 2024 | Quelle:
www.teknoware.com/de/notbeleuchtung/esc-80-rettungszeichenleuchte-twt8071w

Teknoware Oy | Postfach 19, 15101 Lahti | Ilmarisentie 8, 15200 Lahti Finland
Tel. +358 3 883 020 | USt-IdNr. FI01494751 | teknoware.com | emexit@teknoware.com

Länge	268 mm
Breite	40 mm
Höhe	185 mm
Gewicht	0,69 kg
Max Eingansleistung VA	2 VA (24 V), 5,5 VA (230 V)
Max Eingansleistung W	1,5 W (24 V), 2 W (230 V)
Nominale Anschlusspannung	24-230 V, 50/60 Hz AC, DC
Schutzklasse	III (24V), II (230V)
IP-Klasse	IP44
Betriebstemperatur Min-Max	-30...+50 °C
Hitzdrahtmessung für Kunststoffteile	650 °C
Erkennungsweite	20/26/30 m
Lichtquelle	LED
Gehäusematerial	Kunststoff
Farbe	RAL9003
Elektrische Montage	2 x 2,5 mm² (24 V), 3 x 2,5 mm² (230 V)

Downlight-Tabelle für Rettungszeichenleuchten

1 lux und 0,5 lux Tabelle, unter der Rettungszeichenleuchte
Messabstand uber Boden 0,02 m, Messergebnisse beim Batteriebetrieb.

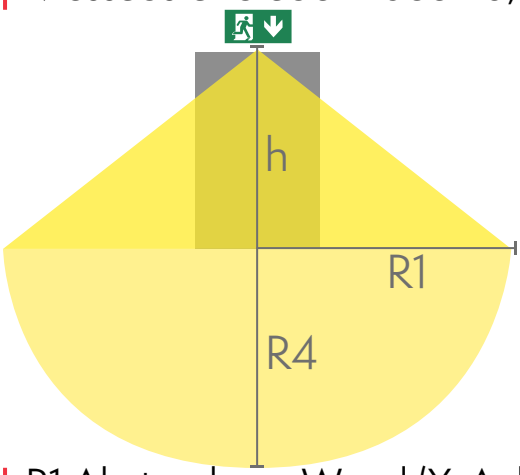

R1 Abstand von Wand (X-Achse)
R4 Abstand von Wand (Y-Achse)

Wir behalten uns das Recht vor, Änderungen ohne vorherige Ankündigung vorzunehmen.
Urheberrechte © 2024 Teknoware. Alle Rechte vorbehalten.
Datum: 18 May, 2024 | Quelle:
www.teknoware.com/de/notbeleuchtung/esc-80-rettungszeichenleuchte-twt8071w

Teknoware Oy | Postfach 19, 15101 Lahti | Ilmarisentie 8, 15200 Lahti Finland
Tel. +358 3 883 020 | USt-IdNr. FI01494751 | teknoware.com | emexit@teknoware.com

TWT8071W

Montagehöhe (m)	Beleuchtungsstärke unterhalb der Leuchte (lux)	R1 (m)	R4 (m)	R1 (m)	R4 (m)
		1 lux	1 lux	0,5 lux	0,5 lux
2	1,1	0,5	1	1,5	2
2,5	0,7			1,5	2

EIN ODER MEHRERE VON DIESE SIND ERFORDERLICH:

PIKTOGRAMME FÜR RETTUNGSZEICHENLEUCHTEN

Artikelnummer	Piktogramm	Erkennungsweite (m)	Kompatibel Produktgruppe
PBV80202E		20	ESC 80 Rettungszeichenleuchten
PBV80202E3		20	ESC 80 Rettungszeichenleuchten
PBV80201E		20	ESC 80 Rettungszeichenleuchten
PBV80201E1		20	ESC 80 Rettungszeichenleuchten
PBV80201E2		20	ESC 80 Rettungszeichenleuchten
PBV80262E		26	ESC 80 Rettungszeichenleuchten
PBV80262E3		26	ESC 80 Rettungszeichenleuchten
PBV80261E		26	ESC 80 Rettungszeichenleuchten
PBV80261E1		26	ESC 80 Rettungszeichenleuchten
PBV80261E2		26	ESC 80 Rettungszeichenleuchten
PBV80302E		30	ESC 80 Rettungszeichenleuchten
PBV80302E3		30	ESC 80 Rettungszeichenleuchten
PBV80301E		30	ESC 80 Rettungszeichenleuchten
PBV80301E1		30	ESC 80 Rettungszeichenleuchten
PBV80301E2		30	ESC 80 Rettungszeichenleuchten

Wir behalten uns das Recht vor, Änderungen ohne vorherige Ankündigung vorzunehmen.
Urheberrechte © 2024 Teknoware. Alle Rechte vorbehalten.
Datum: 18 May, 2024 | Quelle:
www.teknoware.com/de/notbeleuchtung/esc-80-rettungszeichenleuchte-twt8071w

Teknoware Oy | Postfach 19, 15101 Lahti | Ilmarisentie 8, 15200 Lahti Finland
Tel. +358 3 883 020 | USt-IdNr. FI01494751 | teknoware.com | emexit@teknoware.com

WAHLFREIE ZUBEHÖR:

BALLSCHUTZKORB FÜR SICHERHEITSLEUCHTEN

Artikelnummer	Produktname	Kompatibel Produktgruppe
TW77507B	Ballschutzkorb TW77507B	ESC 10 Rettungszeichenleuchten, ESC 80 Rettungszeichenleuchten

OPTIONALES MONTAGEZUBEHÖR FÜR RETTUNGSZEICHENLEUCHTEN

Artikelnummer	Produktname	Kompatibel Produktgruppe
TWT9000	Pendelausleger TWT9000	ESC 90 Rettungszeichenleuchten, ESC 80 Rettungszeichenleuchten, ESC 81 Rettungszeichenleuchten
TWT9002	Fahnenausleger TWT9002	124010.124011
TWT8001	Einbaumontagerahmen TWT8001	ESC 80 Rettungszeichenleuchten

Wir behalten uns das Recht vor, Änderungen ohne vorherige Ankündigung vorzunehmen.
Urheberrechte © 2024 Teknoware. Alle Rechte vorbehalten.
Datum: 18 May, 2024 | Quelle:
www.teknoware.com/de/notbeleuchtung/esc-80-rettungszeichenleuchte-twt8071w

Teknoware Oy | Postfach 19, 15101 Lahti | Ilmarisentie 8, 15200 Lahti Finland
Tel. +358 3 883 020 | USt-IdNr. FI01494751 | teknoware.com | emexit@teknoware.com

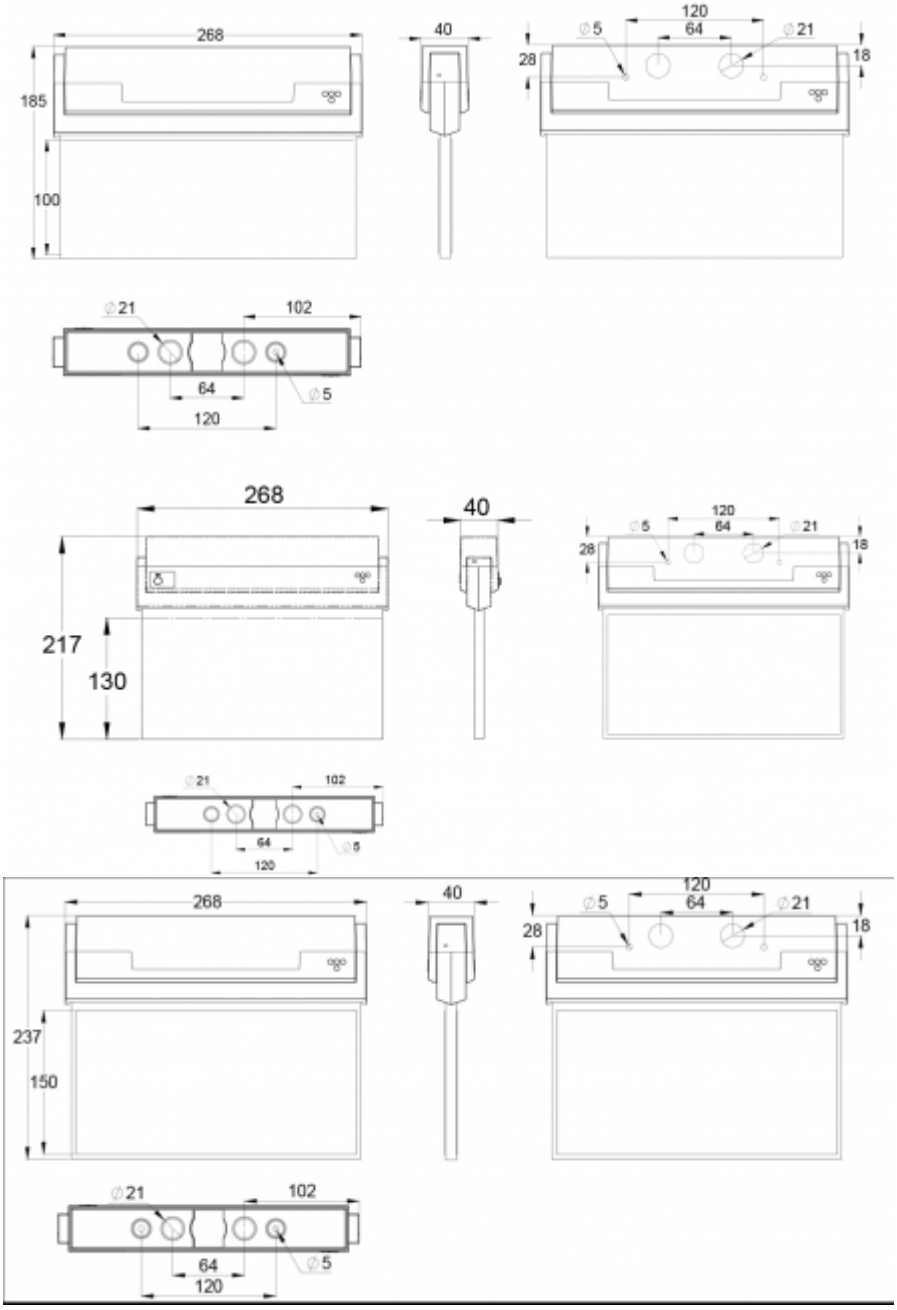

Wir behalten uns das Recht vor, Änderungen ohne vorherige Ankündigung vorzunehmen.
Urheberrechte © 2024 Teknoware. Alle Rechte vorbehalten.
Datum: 18 May, 2024 | Quelle:
www.teknoware.com/de/notbeleuchtung/esc-80-rettungszeichenleuchte-twt8071w

Teknoware Oy | Postfach 19, 15101 Lahti | Ilmarisentie 8, 15200 Lahti Finland
Tel. +358 3 883 020 | USt-IdNr. FI01494751 | teknoware.com | emexit@teknoware.com