SLIMSPOT II ZONE HIGHOUTPUT SICHERHEITSLEUCHTE TWT1351WKP

220-240 V 50/60 Hz AC, DC | LED | IP 20 | RAL 9003 | 650 °C | -O- | EN 60598-2-22

Sicherheitsleuchte für Adressierbare 230 V Zentralbatterieanlagen

Slimspot II ist eine eingebaute Notbeleuchtung, die effektiv und nahtlos ist. Sie hat ein elegantes und minimalistisches Erscheinungsbild, so dass sie sich gut an ihre Umgebung und an die Architektur anpasst. Die breite Produktfamilie und Optikpalette Slimspot II bietet zahlreiche Optionen, die sich für eine Vielzahl Anwendungen und Systeme eignen. Slimspot II wurde für die Innenbeleuchtung konzipiert und hat einen haltbaren Metallrahmen. Die Standardfarbe der Leuchte ist weiß. Auf Wunsch ist es auch möglich, Slimspot II in Schwarz oder Grau zu bestellen, um sie an ihre Umgebung anzupassen.

Die Slimspot II Zone Highoutput bietet ein breites, gleichmäßiges Muster.

Dieses Beleuchtungsmodell ist mit einer lokalen Phasenüberwachung ausgestattet. Das Licht

Wir behalten uns das Recht vor, Änderungen ohne vorherige Ankündigung vorzunehmen.
Urheberrechte © 2024 Teknoware. Alle Rechte vorbehalten.
Datum: 18 May, 2024 | Quelle:
www.teknoware.com/de/notbeleuchtung/slimspot-ii-zone-highoutput-sicherheitsleuchte-twt1351wkp

Teknoware Oy | Postfach 19, 15101 Lahti | Ilmarisentie 8, 15200 Lahti Finland
Tel. +358 3 883 020 | USt-IdNr. FI01494751 | teknoware.com | emexit@teknoware.com

leuchtet auf, wenn das Notlicht im Notfall ausgeschaltet wird und wenn der eigene Phasenanschluß der Lampe die Stromversorgung unterbricht. Dieses Modell eignet sich beispielsweise sehr gut für Hotelzimmer.

Wir behalten uns das Recht vor, Änderungen ohne vorherige Ankündigung vorzunehmen.
Urheberrechte © 2024 Teknoware. Alle Rechte vorbehalten.
Datum: 18 May, 2024 | Quelle:
www.teknoware.com/de/notbeleuchtung/slimspot-ii-zone-highoutput-sicherheitsleuchte-twt1351wkp

Teknoware Oy | Postfach 19, 15101 Lahti | Ilmarisentie 8, 15200 Lahti Finland
Tel. +358 3 883 020 | USt-IdNr. FI01494751 | teknoware.com | emexit@teknoware.com

Artikelnummer	TWT1351WKP
Betriebsart	Intelligent Controller, Tapsa Control
Montage (Standard)	Einbau
Zollkode	94056080
GTIN-Kode	6438045024349
ETIM-Produktklasse	EC001957
Länge	90 mm
Breite	90 mm
Höhe	50 mm
Gewicht	0,4 kg
Max Eingansleistung VA	13 VA
Max Eingansleistung W	8,5W
Nominale Anschlusspannung	220-240 V, 50/60 Hz AC, DC
Schutzklasse	I
IP-Klasse	IP20
Betriebstemperatur Min-Max	-30...+50 °C
Hitzdrahtmessung für Kunststoffteile	650 °C
Lichtquelle	LED
Gehäusematerial	Metall
Einbauöffnung	ø75 mm
Farbe	RAL9003
Elektrische Montage	3 x 2,5 mm²
Lichtstrom	465 lm

Sicherheitsbeleuchtung für Fluchtwege (Deckenmontage)

1 Tabelle fur Fluchtwegebeleuchtung mit 1 lux auf der Mittelachse nach Norm EN 1838
Messabstand uber Boden 0,02 m, Messergebnisse beim Batteriebetrieb.

Wir behalten uns das Recht vor, Änderungen ohne vorherige Ankündigung vorzunehmen.
Urheberrechte © 2024 Teknoware. Alle Rechte vorbehalten.
Datum: 18 May, 2024 | Quelle:
www.teknoware.com/de/notbeleuchtung/slimspot-ii-zone-highoutput-sicherheitsleuchte-twt1351wkp

Teknoware Oy | Postfach 19, 15101 Lahti | Ilmarisentie 8, 15200 Lahti Finland
Tel. +358 3 883 020 | USt-IdNr. FI01494751 | teknoware.com | emexit@teknoware.com

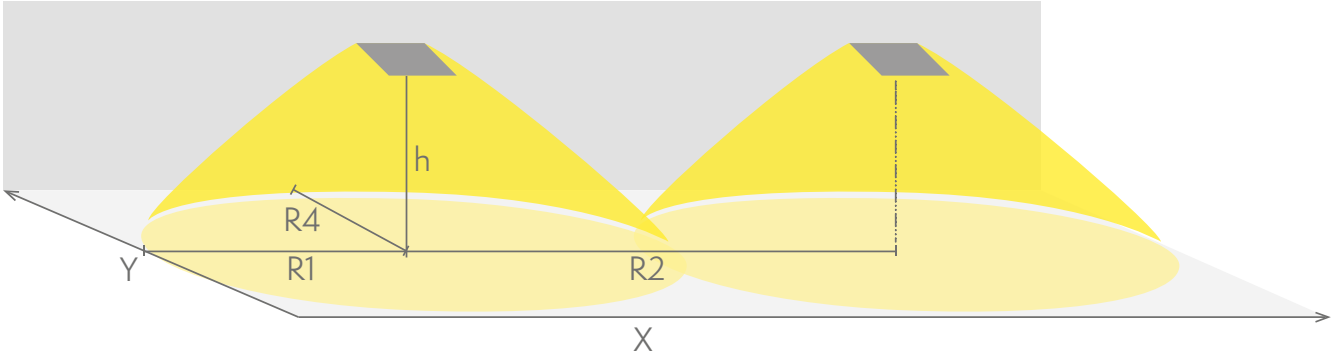

R1 Abstand von Wand (X-Achse)
R2 Montageabstand zwischen den Leuchten (X-Achse)
R4 Abstand von Wand (Y-Achse)

TWT1351WKP

Montagehöhe (m)	Beleuchtungsstärke unterhalb der Leuchte (lux)	R1 (m)	R2 (m)	R4 (m)
		1 lux	1 lux	1 lux
2,5	20	4,5	9	1
3	14	4,5	9,5	1
4	8	5,5	11	1
6	4	6	12	1
8	3	6	12	1

Sicherheitsbeleuchtung für offene Räume (Deckenmontage)

Tabelle für offene Räume mit 0,5 lux nach Norm EN 1838. 0,5 m Randzone ist in der Tabelle berücksichtight.
Messabstand uber Boden 0,02 m, Messergebnisse beim Batteriebetrieb.

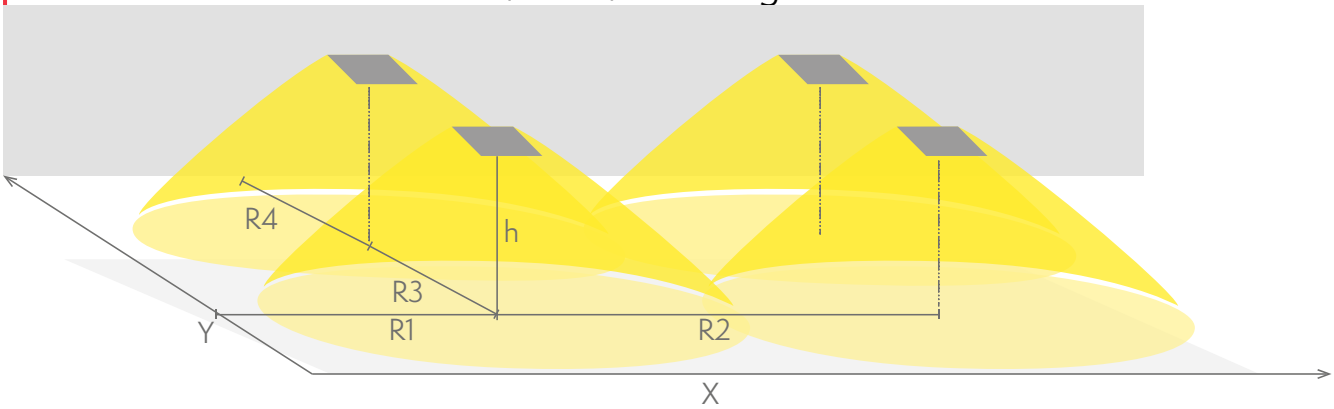

R1 Abstand von Wand (X-Achse)
R2 Montageabstand zwischen den Leuchten (X-Achse)
R3 Montageabstand zwischen den Leuchten (Y-Achse)
R4 Abstand von Wand (Y-Achse)

Wir behalten uns das Recht vor, Änderungen ohne vorherige Ankündigung vorzunehmen.
Urheberrechte © 2024 Teknoware. Alle Rechte vorbehalten.
Datum: 18 May, 2024 | Quelle:
www.teknoware.com/de/notbeleuchtung/slimspot-ii-zone-highoutput-sicherheitsleuchte-twt1351wkp

Teknoware Oy | Postfach 19, 15101 Lahti | Ilmarisentie 8, 15200 Lahti Finland
Tel. +358 3 883 020 | USt-IdNr. FI01494751 | teknoware.com | emexit@teknoware.com

TWT1351WKP

Montagehöhe (m)	Beleuchtungsstärke unterhalb der Leuchte (lux)	R1 (m)	R2 (m)	R3 (m)	R4 (m)
		0,5 lux	0,5 lux	0,5 lux	0,5 lux
2,5	20	4,5	8,5	8,5	4,5
3	14	5	9,5	9,5	5
4	8	5	9,5	9,5	5
6	4	5,5	10,5	10,5	5,5
8	3	6	11,5	11,5	6
10	2	6	11,5	11,5	6

Wir behalten uns das Recht vor, Änderungen ohne vorherige Ankündigung vorzunehmen.
Urheberrechte © 2024 Teknoware. Alle Rechte vorbehalten.
Datum: 18 May, 2024 | Quelle:
www.teknoware.com/de/notbeleuchtung/slimspot-ii-zone-highoutput-sicherheitsleuchte-twt1351wkp

Teknoware Oy | Postfach 19, 15101 Lahti | Ilmarisentie 8, 15200 Lahti Finland
Tel. +358 3 883 020 | USt-IdNr. FI01494751 | teknoware.com | emexit@teknoware.com

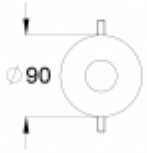

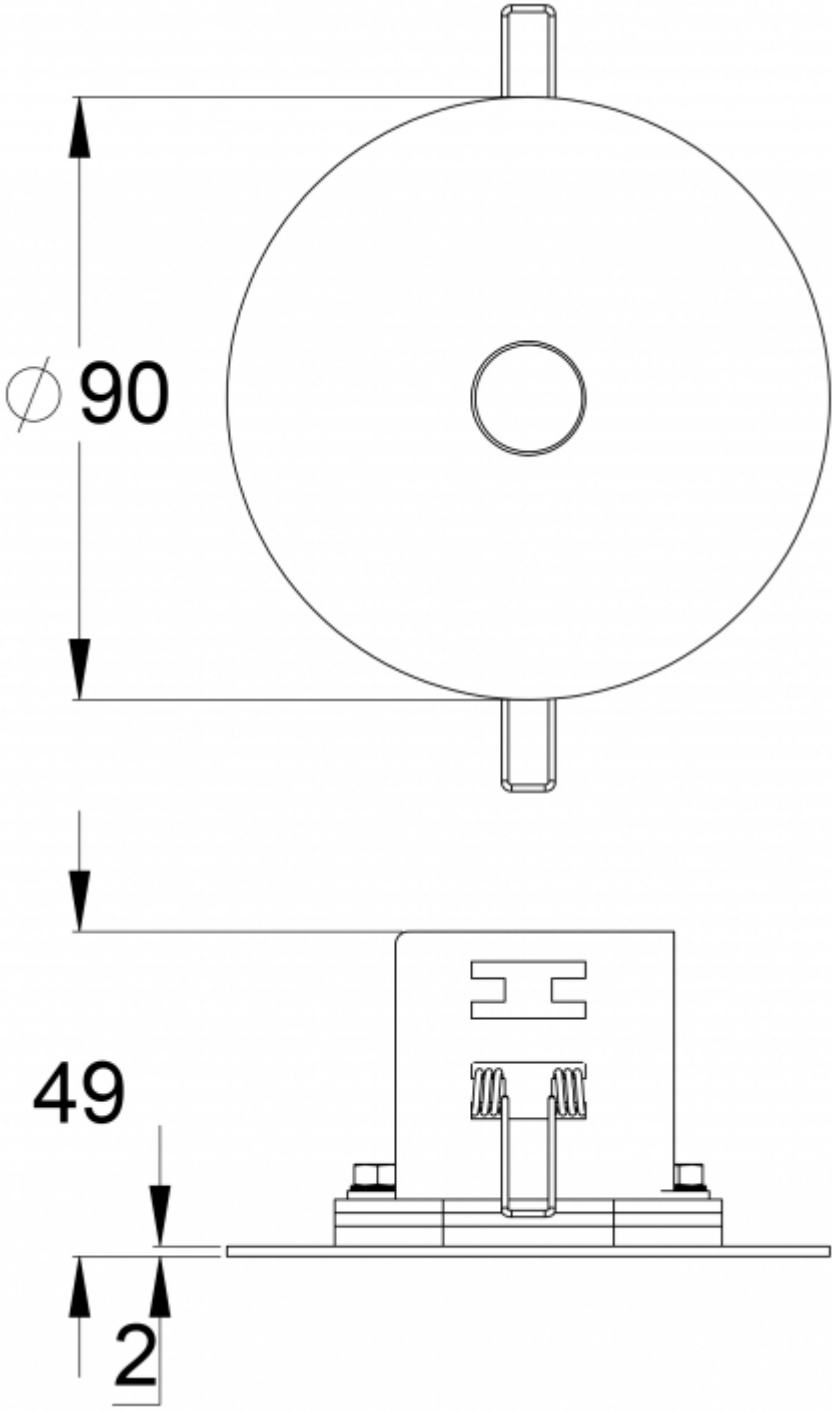

Wir behalten uns das Recht vor, Änderungen ohne vorherige Ankündigung vorzunehmen.
Urheberrechte © 2024 Teknoware. Alle Rechte vorbehalten.
Datum: 18 May, 2024 | Quelle:
www.teknoware.com/de/notbeleuchtung/slimspot-ii-zone-highoutput-sicherheitsleuchte-twt1351wkp

Teknoware Oy | Postfach 19, 15101 Lahti | Ilmarisentie 8, 15200 Lahti Finland
Tel. +358 3 883 020 | USt-IdNr. FI01494751 | teknoware.com | emexit@teknoware.com

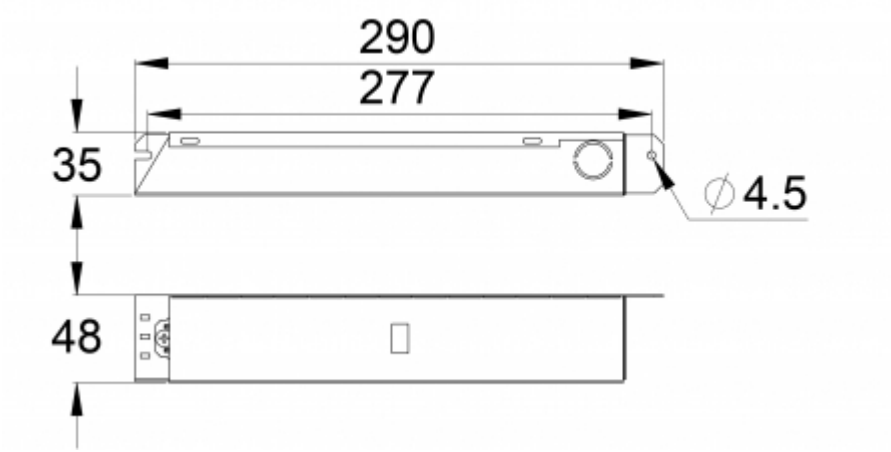

Wir behalten uns das Recht vor, Änderungen ohne vorherige Ankündigung vorzunehmen.
Urheberrechte © 2024 Teknoware. Alle Rechte vorbehalten.
Datum: 18 May, 2024 | Quelle:
www.teknoware.com/de/notbeleuchtung/slimspot-ii-zone-highoutput-sicherheitsleuchte-twt1351wkp

Teknoware Oy | Postfach 19, 15101 Lahti | Ilmarisentie 8, 15200 Lahti Finland
Tel. +358 3 883 020 | USt-IdNr. FI01494751 | teknoware.com | emexit@teknoware.com