SAFE 6 LED-SICHERHEITSLEUCHTE TWT0652WA

220-240 V 50/60 Hz AC | 1h | LED | IP 44 | RAL 9003 | 850 °C | -O- | CE | AALTO CONTROL | LUMI TEST | EN 60598-2-22

LED-Sicherheitsleuchte mit 1 h Batterie, kompatibel mit Aalto Control (inkl. Lumi Test -Selbstest)

SAFE 6 ist die LED-Sicherheitsleuchte von Teknoware für Bereiche mit 2,5 bis zehn Meter hohen Decken. Die Sicherheitsleuchte mit Kunststoffkorpus eignet sich zur Decken-, Wand- und Flaggenmontage.

SAFE 6 ist spritzwassergeschützt, sodass die Leuchten für feuchte Bereiche geeignet sind, z. B. für Parkhallen und überdachte Unterstände im Freien.

Die Sicherheitsleuchte SAFE 6 ist auch für offene Bereiche geeignet. Angesichts eines separaten Linsen-Sets fungiert sie auch als Sicherheistleuchten von Fluchtwegen.

Wir behalten uns das Recht vor, Änderungen ohne vorherige Ankündigung vorzunehmen.
Urheberrechte © 2024 Teknoware. Alle Rechte vorbehalten.
Datum: 16 May, 2024 | Quelle:
www.teknoware.com/de/notbeleuchtung/safe-6-led-sicherheitsleuchte-twt0652wa

Teknoware Oy | Postfach 19, 15101 Lahti | Ilmarisentie 8, 15200 Lahti Finland
Tel. +358 3 883 020 | USt-IdNr. FI01494751 | teknoware.com | emexit@teknoware.com

EINZELN VERPACKT LICHTER

Artikelnummer
Y0652WA

Artikelnummer	TWT0652WA
Betriebsart	Aalto Control, Lumi Test
Montage (Standard)	Decken, Wand, Wandausleger
Montage (mit Zubehör)	Einbau, Pendel
Zollkode	94056080
GTIN-Kode	6438045009674
ETIM-Produktklasse	EC001957
Länge	267 mm
Breite	63 mm
Höhe	84 mm
Gewicht	1 kg
Betriebszeit	1 h
Max Eingansleistung VA	3,3 VA
Nominale Anschlusspannung	220-240 V, 50/60 Hz AC
Schutzklasse	I
IP-Klasse	IP44
Betriebstemperatur Min-Max	0...+35 °C
Hitzdrahtmessung für Kunststoffteile	850 °C
Lichtquelle	LED
Gehäusematerial	Kunststoff
Einbauöffnung	270 x 60 mm
Farbe	RAL9003

Wir behalten uns das Recht vor, Änderungen ohne vorherige Ankündigung vorzunehmen.
Urheberrechte © 2024 Teknoware. Alle Rechte vorbehalten.
Datum: 16 May, 2024 | Quelle:
www.teknoware.com/de/notbeleuchtung/safe-6-led-sicherheitsleuchte-twt0652wa

Teknoware Oy | Postfach 19, 15101 Lahti | Ilmarisentie 8, 15200 Lahti Finland
Tel. +358 3 883 020 | USt-IdNr. FI01494751 | teknoware.com | emexit@teknoware.com

Elektrische Montage	3 x 2,5 mm²
Lichtstrom	125 lm

Sicherheitsbeleuchtung für offene Räume (Deckenmontage)

Tabelle für offene Räume mit 0,5 lux nach Norm EN 1838. 0,5 m Randzone ist in der Tabelle berücksichtight.
Messabstand uber Boden 0,02 m, Messergebnisse beim Batteriebetrieb.

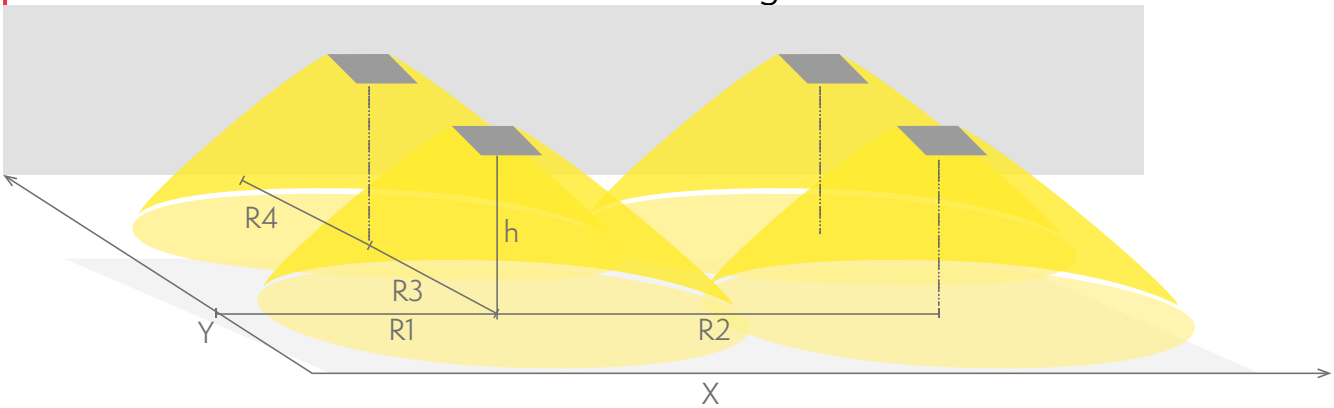

R1 Abstand von Wand (X-Achse)
R2 Montageabstand zwischen den Leuchten (X-Achse)
R3 Montageabstand zwischen den Leuchten (Y-Achse)
R4 Abstand von Wand (Y-Achse)

TWT0652WA

Montagehöhe (m)	Beleuchtungsstärke unterhalb der Leuchte (lux)	R1 (m)	R2 (m)	R3 (m)	R4 (m)
		0,5 lux	0,5 lux	0,5 lux	0,5 lux
2,5	5,8	3	5	5	3
4	2,2	3,5	6	6	3,5

WAHLFREIE ZUBEHÖR:

BALLSCHUTZKORB FÜR SICHERHEITSLEUCHTEN

Artikelnummer	Produktname	Kompatibel Produktgruppe
TW77508B	Ballschutzkorb TW77508B	ESC 0,5 Rettungszeichenleuchten, ESC 4 Rettungszeichenleuchten, ESC 90 Rettungszeichenleuchten, SAFE 82 Sicherheitsleuchten, Anbaumontage

Wir behalten uns das Recht vor, Änderungen ohne vorherige Ankündigung vorzunehmen.
Urheberrechte © 2024 Teknoware. Alle Rechte vorbehalten.
Datum: 16 May, 2024 | Quelle:
www.teknoware.com/de/notbeleuchtung/safe-6-led-sicherheitsleuchte-twt0652wa

Teknoware Oy | Postfach 19, 15101 Lahti | Ilmarisentie 8, 15200 Lahti Finland
Tel. +358 3 883 020 | USt-IdNr. FI01494751 | teknoware.com | emexit@teknoware.com

OPTIONALES MONTAGEZUBEHÖR FÜR SICHERHEITSLEUCHTEN

Artikelnummer	Produktname	Kompatibel Produktgruppe
TW77504C	Pendelausleger TW77504C	ESC 4 Rettungszeichenleuchten, SAFE 6 Sicherheitsleuchten
TW77504D	Pendelausleger TW77504D	ESC 4 Rettungszeichenleuchten, SAFE 6 Sicherheitsleuchten
TWT6001B	Einbaumontagerahmen TWT6001B	SAFE 6 Sicherheitsleuchten, ESC 6

WEITERES ZUBEHÖR FÜR SICHERHEITSLEUCHTEN

Artikelnummer	Produktname	Kompatibel Produktgruppe
XWT0655	Linsen-Set	SAFE 6 Sicherheitsleuchten

SPARE PARTS:

ERSATZTEILE FÜR NOTLEUCHTE

Artikelnummer	Produktname	Kompatibel Produktgruppe
W120006	Batteriepaket W120006	

Wir behalten uns das Recht vor, Änderungen ohne vorherige Ankündigung vorzunehmen.
Urheberrechte © 2024 Teknoware. Alle Rechte vorbehalten.
Datum: 16 May, 2024 | Quelle:
www.teknoware.com/de/notbeleuchtung/safe-6-led-sicherheitsleuchte-twt0652wa

Teknoware Oy | Postfach 19, 15101 Lahti | Ilmarisentie 8, 15200 Lahti Finland
Tel. +358 3 883 020 | USt-IdNr. FI01494751 | teknoware.com | emexit@teknoware.com

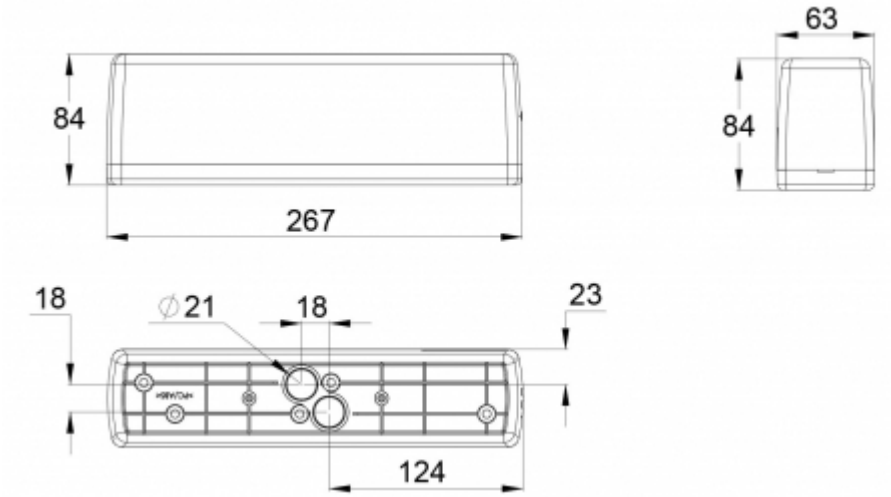

Wir behalten uns das Recht vor, Änderungen ohne vorherige Ankündigung vorzunehmen.
Urheberrechte © 2024 Teknoware. Alle Rechte vorbehalten.
Datum: 16 May, 2024 | Quelle:
www.teknoware.com/de/notbeleuchtung/safe-6-led-sicherheitsleuchte-twt0652wa

Teknoware Oy | Postfach 19, 15101 Lahti | Ilmarisentie 8, 15200 Lahti Finland
Tel. +358 3 883 020 | USt-IdNr. FI01494751 | teknoware.com | emexit@teknoware.com