# SLIMSPOT SICHERHEITSLEUCHTE TWS9792WM

220-240 V 50/60 Hz AC | 1h | LED | IP 20 | RAL 9003 | 850 °C | CE | LUMI TEST | ESCAP | EN 60598-2-22

## ESCAP-Rettungszeichenleuchte mit 1 h Superkondensator-Backup und Lumi Test -Selbstest

Slimspot ist eine LED-Sicherheitsleuchte für den Einbau, die sich dank ihrer kompakten Größe und ihres geradlinigen Designs nahtlos in die Dachkonstruktion integriert. Die Leuchten stechen daher nicht aus der Architektur des Bereichs heraus.

Slimspot verwendet die neueste LED-Technologie und ist eine energieeffiziente Sicherheitsleuchte. Die Optik wurde so konzipiert, dass die LED-Leuchte keinen störenden hellen zentralen Lichtpunkt aufweist.

Wir behalten uns das Recht vor, Änderungen ohne vorherige Ankündigung vorzunehmen.
Urheberrechte © 2024 Teknoware. Alle Rechte vorbehalten.
Datum: 18 May, 2024 | Quelle:
www.teknoware.com/de/notbeleuchtung/slimspot-sicherheitsleuchte-tws9792wm

Teknoware Oy | Postfach 19, 15101 Lahti | Ilmarisentie 8, 15200 Lahti Finland
Tel. +358 3 883 020 | USt-IdNr. FI01494751 | teknoware.com | emexit@teknoware.com

# EINZELN VERPACKT LICHTER

| Artikelnummer |
| --- |
| Y9792WM |

| | |
| --- | --- |
| Artikelnummer | TWS9792WM |
| Betriebsart | Escap, Lumi Test |
| Montage (Standard) | Einbau |
| Zollkode | 94056080 |
| GTIN-Kode | 6438045009094 |
| ETIM-Produktklasse | EC001957 |
| Länge | 90 mm |
| Breite | 90 mm |
| Höhe | 50 mm |
| Gewicht | 0,8 kg |
| Betriebszeit | 1 h |
| Max Eingansleistung VA | 3 VA |
| Nominale Anschlusspannung | 220-240 V, 50/60 Hz AC |
| Schutzklasse | I |
| IP-Klasse | IP20 |
| Betriebstemperatur Min-Max | -25...+35 °C |
| Hitzdrahtmessung für Kunststoffteile | 850 °C |
| Lichtquelle | LED |
| Gehäusematerial | Metall |
| Einbauöffnung | ø75 mm |
| Farbe | RAL9003 |
| Elektrische Montage | 3 x 2,5 mm² |

Wir behalten uns das Recht vor, Änderungen ohne vorherige Ankündigung vorzunehmen.
Urheberrechte © 2024 Teknoware. Alle Rechte vorbehalten.
Datum: 18 May, 2024 | Quelle:
www.teknoware.com/de/notbeleuchtung/slimspot-sicherheitsleuchte-tws9792wm

Teknoware Oy | Postfach 19, 15101 Lahti | Ilmarisentie 8, 15200 Lahti Finland
Tel. +358 3 883 020 | USt-IdNr. FI01494751 | teknoware.com | emexit@teknoware.com

| Lichtstrom | 60 lm |
|---|---|

# Sicherheitsbeleuchtung für Fluchtwege (Deckenmontage)

1 Tabelle fur Fluchtwegebeleuchtung mit 1 lux auf der Mittelachse nach Norm EN 1838
Messabstand uber Boden 0,02 m, Messergebnisse beim Batteriebetrieb.

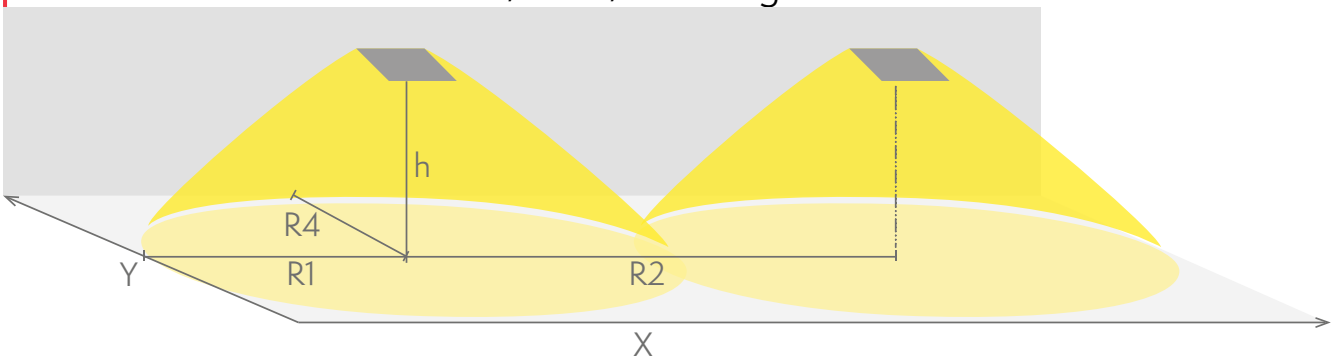


R1 Abstand von Wand (X-Achse)
R2 Montageabstand zwischen den Leuchten (X-Achse)
R4 Abstand von Wand (Y-Achse)

## TWS9792WM

| Montagehöhe (m) | Beleuchtungsstärke unterhalb der Leuchte (lux) | R1 (m) | R2 (m) | R4 (m) |
|---|---|---|---|---|
| | | 1 lux | 1 lux | 1 lux |
| 2,5 | 3,4 | 1,8 | 5,5 | 1,8 |
| 3 | 2,5 | 1,8 | 5,5 | 1,8 |
| 4 | 1,5 | 1,5 | 5,5 | 1,5 |

# Sicherheitsbeleuchtung für offene Räume (Deckenmontage)

Tabelle für offene Räume mit 0,5 lux nach Norm EN 1838. 0,5 m Randzone ist in der Tabelle berücksichtight.
Messabstand uber Boden 0,02 m, Messergebnisse beim Batteriebetrieb.

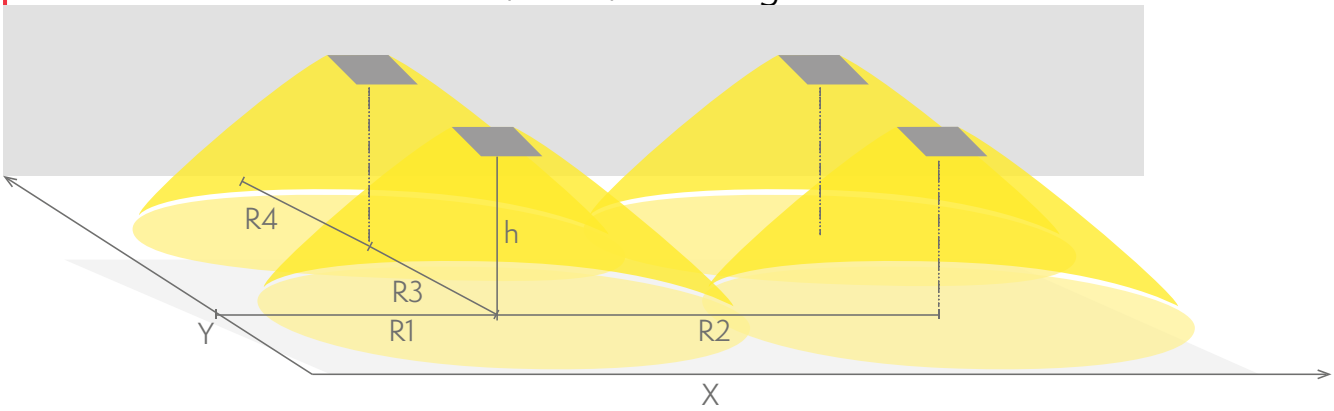


Wir behalten uns das Recht vor, Änderungen ohne vorherige Ankündigung vorzunehmen.
Urheberrechte © 2024 Teknoware. Alle Rechte vorbehalten.
Datum: 18 May, 2024 | Quelle:
www.teknoware.com/de/notbeleuchtung/slimspot-sicherheitsleuchte-tws9792wm

Teknoware Oy | Postfach 19, 15101 Lahti | Ilmarisentie 8, 15200 Lahti Finland
Tel. +358 3 883 020 | USt-IdNr. FI01494751 | teknoware.com | emexit@teknoware.com

R1 Abstand von Wand (X-Achse)
R2 Montageabstand zwischen den Leuchten (X-Achse)
R3 Montageabstand zwischen den Leuchten (Y-Achse)
R4 Abstand von Wand (Y-Achse)

# TWS9792WM

| Montagehöhe (m) | Beleuchtungsstärke unterhalb der Leuchte (lux) | R1 (m) | R2 (m) | R3 (m) | R4 (m) |
|---|---|---|---|---|---|
| | | 0,5 lux | 0,5 lux | 0,5 lux | 0,5 lux |
| 2,5 | 3,4 | 2,5 | 6,5 | 6,5 | 2,5 |
| 3 | 2,5 | 2,7 | 6,5 | 6,5 | 2,7 |
| 4 | 1,5 | 3 | 7 | 7 | 3 |

Wir behalten uns das Recht vor, Änderungen ohne vorherige Ankündigung vorzunehmen.
Urheberrechte © 2024 Teknoware. Alle Rechte vorbehalten.
Datum: 18 May, 2024 | Quelle:
www.teknoware.com/de/notbeleuchtung/slimspot-sicherheitsleuchte-tws9792wm

Teknoware Oy | Postfach 19, 15101 Lahti | Ilmarisentie 8, 15200 Lahti Finland
Tel. +358 3 883 020 | USt-IdNr. FI01494751 | teknoware.com | emexit@teknoware.com

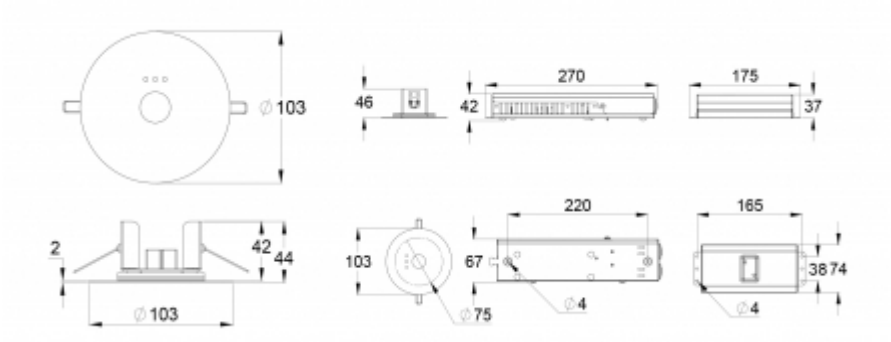


Wir behalten uns das Recht vor, Änderungen ohne vorherige Ankündigung vorzunehmen.
Urheberrechte © 2024 Teknoware. Alle Rechte vorbehalten.
Datum: 18 May, 2024 | Quelle:
www.teknoware.com/de/notbeleuchtung/slimspot-sicherheitsleuchte-tws9792wm

Teknoware Oy | Postfach 19, 15101 Lahti | Ilmarisentie 8, 15200 Lahti Finland
Tel. +358 3 883 020 | USt-IdNr. FI01494751 | teknoware.com | emexit@teknoware.com