ÜBERWACHUNGSBAUSTEIN TST6804

220-240 V
50/60 Hz
AC, DC

IP 20

CE

Lokal Controller (Montage: Aufbau).

1-3-Phasenüberwachung/230 V Steuerungseingang
Steuerung der Notleuchten über die Versorgungsverkabelung
Schaltsteuerungseingang
Relaiskontaktausgang von 1-3-Phasenüberwachung (NC/NO)
0-15 min einstellbare Verzögerung für die Umschaltung auf die Hauptstromversorgung

Wir behalten uns das Recht vor, Änderungen ohne vorherige Ankündigung vorzunehmen.
Urheberrechte © 2024 Teknoware. Alle Rechte vorbehalten.
Datum: 17 May, 2024 | Quelle:
www.teknoware.com/de/notbeleuchtung/uberwachungsbaustein-tst6804

Teknoware Oy | Postfach 19, 15101 Lahti | Ilmarisentie 8, 15200 Lahti Finland
Tel. +358 3 883 020 | USt-IdNr. FI01494751 | teknoware.com | emexit@teknoware.com

Artikelnummer	TST6804
Montage (Standard)	Aufbau
Zollkode	94056080
GTIN-Kode	6438045008837
ETIM-Produktklasse	EC000205
Länge	123 mm
Breite	43 mm
Höhe	86 mm
Gewicht	0,1 kg
Nominale Anschlussspannung	220-240 V, 50/60 Hz AC, DC
Kraftverbrauch	1400 VA
IP-Klasse	IP20
Gehäusematerial	Stahlblech

Wir behalten uns das Recht vor, Änderungen ohne vorherige Ankündigung vorzunehmen.
Urheberrechte © 2024 Teknoware. Alle Rechte vorbehalten.
Datum: 17 May, 2024 | Quelle:
www.teknoware.com/de/notbeleuchtung/uberwachungsbaustein-tst6804

Teknoware Oy | Postfach 19, 15101 Lahti | Ilmarisentie 8, 15200 Lahti Finland
Tel. +358 3 883 020 | USt-IdNr. FI01494751 | teknoware.com | emexit@teknoware.com

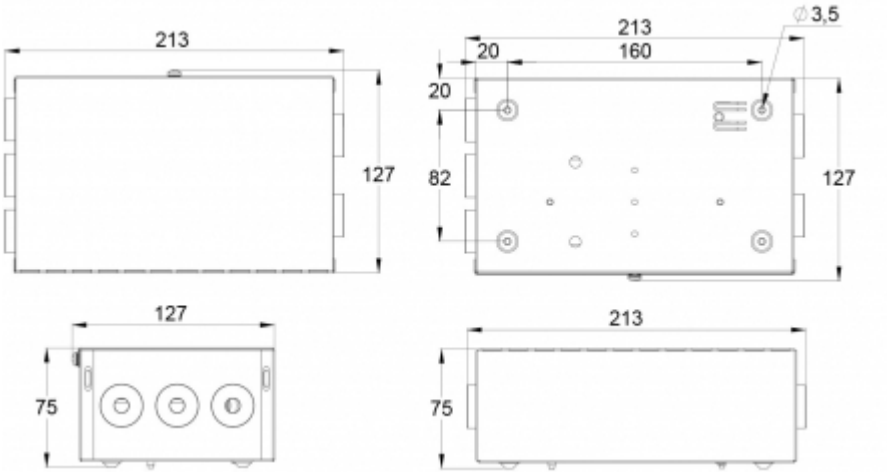

Wir behalten uns das Recht vor, Änderungen ohne vorherige Ankündigung vorzunehmen.
Urheberrechte © 2024 Teknoware. Alle Rechte vorbehalten.
Datum: 17 May, 2024 | Quelle:
www.teknoware.com/de/notbeleuchtung/uberwachungsbaustein-tst6804

Teknoware Oy | Postfach 19, 15101 Lahti | Ilmarisentie 8, 15200 Lahti Finland
Tel. +358 3 883 020 | USt-IdNr. FI01494751 | teknoware.com | emexit@teknoware.com