UMSCHALTUNGMODUL TST2803

220-240 V
50/60 Hz
AC, DC

Umschaltungmodul (Montage: Aufbau).

steuert die Notleuchten über das Zentralbatteriesystem
einen Dämmerungssteuerungsausgang 1-10 V

Wir behalten uns das Recht vor, Änderungen ohne vorherige Ankündigung vorzunehmen.
Urheberrechte © 2024 Teknoware. Alle Rechte vorbehalten.
Datum: 17 May, 2024 | Quelle:
www.teknoware.com/de/notbeleuchtung/umschaltungmodul-tst2803

Teknoware Oy | Postfach 19, 15101 Lahti | Ilmarisentie 8, 15200 Lahti Finland
Tel. +358 3 883 020 | USt-IdNr. FI01494751 | teknoware.com | emexit@teknoware.com

Artikelnummer	TST2803
Montage (Standard)	Aufbau
Zollkode	94056080
GTIN-Kode	6438045007960
ETIM-Produktklasse	EC000205
Länge	213 mm
Breite	75 mm
Höhe	127 mm
Gewicht	0,1 kg
Nominale Anschlusspannung	220-240 V, 50/60 Hz AC, DC
Kraftverbrauch	1400 VA
Gehäusematerial	Stahlblech

Wir behalten uns das Recht vor, Änderungen ohne vorherige Ankündigung vorzunehmen.
Urheberrechte © 2024 Teknoware. Alle Rechte vorbehalten.
Datum: 17 May, 2024 | Quelle:
www.teknoware.com/de/notbeleuchtung/umschaltungmodul-tst2803

Teknoware Oy | Postfach 19, 15101 Lahti | Ilmarisentie 8, 15200 Lahti Finland
Tel. +358 3 883 020 | USt-IdNr. FI01494751 | teknoware.com | emexit@teknoware.com

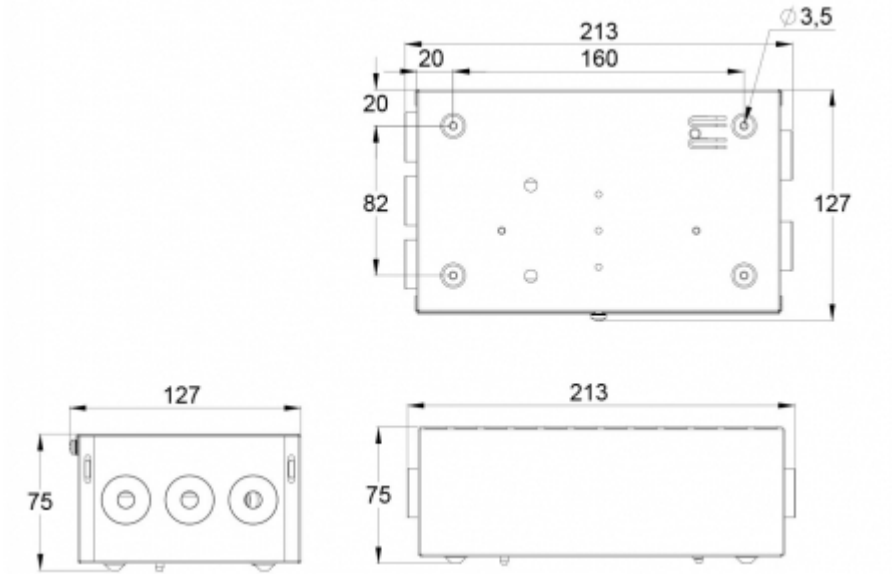

Wir behalten uns das Recht vor, Änderungen ohne vorherige Ankündigung vorzunehmen.
Urheberrechte © 2024 Teknoware. Alle Rechte vorbehalten.
Datum: 17 May, 2024 | Quelle:
www.teknoware.com/de/notbeleuchtung/umschaltungmodul-tst2803

Teknoware Oy | Postfach 19, 15101 Lahti | Ilmarisentie 8, 15200 Lahti Finland
Tel. +358 3 883 020 | USt-IdNr. FI01494751 | teknoware.com | emexit@teknoware.com